System podnośników

Podnośniki AVENTOS zapewniają wysoki komfort ruchu frontów górnych. Nawet szerokie fronty można otworzyć bez trudu, zatrzymać w żądanej pozycji i – dzięki BLUMOTION – zamknąć delikatnie i cicho.

- Delikatne i ciche zamykanie – dzięki zintegrowanemu BLUMOTION
- Szybki, prosty montaż i demontaż dzięki technice CLIP
- Komfortowa regulacja frontu w 3 płaszczyznach
- Bezstopniowa funkcja stop – fronty zatrzymują się w każdej, wybranej pozycji
- Ergonomicznie optymalna pozycja uchwytu
- Żadnych wystających elementów
- SERVO-DRIVE, elektryczne wspomaganie ruchu do frontów szafek górnych
- TIP-ON, mechaniczne wspomaganie otwierania do AVENTOS HK
- Nowość: TIP-ON, mechaniczne wspomaganie otwierania do AVENTOS HK-S

SERVO-DRIVE, elektryczne wspomaganie ruchu do frontów uchylno-składanych, uchylno-nachodzących, nad korpusem i uchylnych

TIP-ON, mechaniczne wspomaganie otwierania, teraz dostępne również do podnośników AVENTOS HK i AVENTOS HK-S

Specjalnie do mniejszych frontów uchylnych: AVENTOS HK-S

System podnośników

Przegląd

▶ AVENTOS HF – front uchylno-składany

▶ AVENTOS HF – front uchylno-składany	28
▶▶ Przegląd	29
▶▶ Wersja standard/SERVO-DRIVE	30
▶▶ Akcesoria	38
▶▶ Montaż, demontaż i regulacja	40
▶▶ Montaż, demontaż i regulacja – SERVO-DRIVE	90

▶ AVENTOS HS – front uchylno-nachodzący

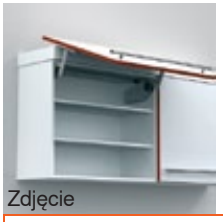

Zdjęcie

▶ AVENTOS HS – front uchylno-nachodzący	44
▶▶ Przegląd	45
▶▶ Wersja standard/SERVO-DRIVE	46
▶▶ Montaż, demontaż i regulacja	50
▶▶ Montaż, demontaż i regulacja – SERVO-DRIVE	90

▶ AVENTOS HL – front nad korpusem

Zdjęcie

▶ AVENTOS HL – front nad korpusem	54
▶▶ Przegląd	55
▶▶ Wersja standard/SERVO-DRIVE	56
▶▶ Montaż, demontaż i regulacja	60
▶▶ Montaż, demontaż i regulacja – SERVO-DRIVE	90

▶ AVENTOS HK – front uchylny

Zdjęcie

▶ AVENTOS HK – front uchylny	64
▶▶ Przegląd	65
▶▶ Wersja standard/SERVO-DRIVE	66
▶▶ TIP-ON	70
▶▶ Akcesoria	74
▶▶ Montaż, demontaż i regulacja	75
Montaż, demontaż i regulacja – SERVO-DRIVE	90

▶ AVENTOS HK-S – mały front uchylny

Zdjęcie

▶ AVENTOS HK-S – mały front uchylny	78
▶▶ Przegląd	79
▶▶ Wersja standard	80
▶▶ TIP-ON	82
▶▶ Akcesoria	85
▶▶ Montaż, demontaż i regulacja	86

a ▶ Akcesoria

Zdjęcie

Wkręty	88
Wiertło samocentrujące	88
Amortyzator	88
Wkrętak	89
Bit krzyżakowy	89

System podnośników

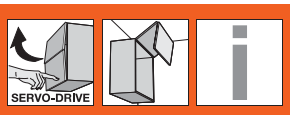

► AVENTOS HF – front uchylno-składany

Jeszcze nigdy żaden składany front górny nie poruszał się tak delikatnie

W przypadku AVENTOS HF dwuczęściowy front składa się podczas otwierania. Podnośnik do frontów uchylno-składanych jest idealny do wysokich szafek górnych z dużymi frontami, ponieważ uchwyt jest dostępny w każdej pozycji. AVENTOS HF można stosować także do różnej wysokości frontów.

- Zamyka się delikatnie i cicho, dzięki BLUMOTION
- Otwiera się bez trudu
- Zatrzymuje się w każdej pozycji otwarcia
- Oferuje łatwy dostęp do wnętrza szafki
- Mały program, duże spektrum zastosowania
- Prosty montaż i regulacja
- Stabilny, także w przypadku szerokich frontów
- Długi okres użytkowania
- Dowolna pozycja uchwytu
- Żadnych wystających elementów
- W opcji: SERVO-DRIVE do AVENTOS, elektryczne wspomaganie ruchu do frontów szafek górnych

Otwieranie i zamykanie – łatwe i wygodne

AVENTOS HF pozwala bez wysiłku otworzyć każdy front. Nawet ciężkie fronty wymagają tylko niewielkiego nakładu siły. Dzięki bezstopniowej funkcji stop, front zatrzymuje się na wybranej wysokości

Zintegrowany BLUMOTION sprawia, że fronty, zarówno ciężkie jak i lekkie, zamykają się delikatnie i cicho

Inne korzyści, które przekonają Państwa klientów

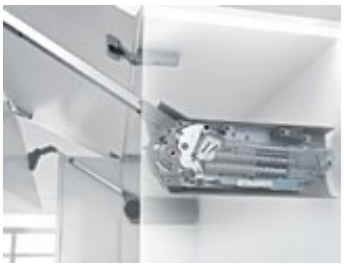

Długi okres użytkowania
Strategicznym komponentem siło-wnika jest solidny zestaw sprężyn. Zapewnia on okuciu trwałość i długi okres użytkowania

Brak wystających elementów
Wypinany podnośnik teleskopowy – zaleta przy produkcji mebli i montażu kuchni

Bezpieczeństwo dla dłoni
Innowacyjna technika zawiasu środkowego CLIP top gwarantuje bezpieczeństwo podczas montażu

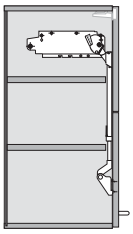

Jednakowe półki
W zależności od korpusu można zastosować 2 takie same półki

► AVENTOS HF – front uchylno-składany

Zdjęcie

►► Wersja standard/SERVO-DRIVE

Fronty drewniane i z szeroką ramką aluminiową	30
Wąskie ramki aluminiowe	34

►► Akcesoria

Zdjęcie

Ogranicznik kąta otwarcia	31	Wkrętak	89
Zestaw zawiasów	38	Bit krzyżakowy	89
Prowadniki	172		
Zaślepka na ramię zawiasu	179		
Wkręty	88		
Wiertło samocentrujące	88		
Amortyzator	88		

►► Montaż, demontaż i regulacja

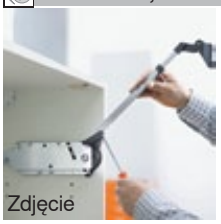
Zdjęcie

Wskazówki bezpieczeństwa	40
Montaż	40
Demontaż	42
Regulacja	41
Ogranicznik kąta otwarcia	43
Montaż, demontaż i regulacja – SERVO-DRIVE	90

Informacja

Korzystajcie Państwo z bezpłatnej wersji programu **DYNALOG limited** na dołączonej płycie DVD!

- DYNAPLAN – planowanie korpusu łącznie z wyborem okuć
- DYNACAT – elektroniczny katalog produktów i eksport danych CAD (dxf, dwg, igs, sat, wrl, x_t, jpg)
- DYNASHOP – kosz produktów z opcją ich zamawiania

Piktogramy

	Artykuł na zapytanie
	Informacje ogólne
	Akcesoria
	AVENTOS HF – front uchylno-składany
	Front drewniany
	Szeroka ramka aluminiowa
	Wąska ramka aluminiowa
	SERVO-DRIVE do AVENTOS
	Puszka INSERTA
	Puszka EXPANDO
	Puszka na wkręty
	Planowanie
	Montaż, demontaż i regulacja

Dyrektywa o maszynach

Mebel wyposażony w SERVO-DRIVE do AVENTOS podlega dyrektywie 2006/42/EG o maszynach wprowadzanych do obrotu na obszarze Europejskiej Przestrzeni Gospodarczej + Szwajcarii + Turcji.
Więcej informacji na ten temat znajdą Państwo na www.blum.pl

System podnośników

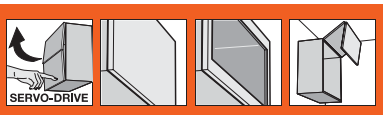

► AVENTOS HF – front uchylno-składany

►► Wersja standard/SERVO-DRIVE

Fronty drewniane i z szeroką ramką aluminiową

- idealny do wysokich szafek górnych z dzielonym frontem
- wysokość korpusu 480 do 1040 mm
- szerokość korpusu do 1800 mm
- zamyka się delikatnie i cicho, dzięki BLUMOTION
- mały nakład siły podczas otwierania
- bezstopniowa funkcja stop
- montaż bez użycia narzędzi
- regulacja obu frontów w trzech płaszczyznach
- prosta bezstopniowa regulacja siłownika
- zawias środkowy z funkcją bezpieczeństwa dla palców

Współczynnik mocy LF =
Wysokość korpusu KH (mm) x waga dolnego i górnego frontu łącznie z uchwytem (kg)
Teoretyczna wys. korp. TKH =
Wysokość frontu górnego FHo (mm) x 2 (łącznie ze szczelinami)
W przypadku spornych, granicznych danych zalecamy silniejszy siłownik!
* Do frontów drewnianych stosować wkręty do płyty wiórowej (609.1x00). Do szerokich ramek aluminiowych stosować blachowkręty (660.0950)
Wersja standard
SERVO-DRIVE

Informacje o zamawianiu

1 Zestaw siłowników

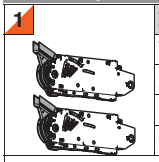

Współczynnik mocy LF	Nr art.
2600 - 5500 (1 szt. LF 960 - 2650)	20F2200.05
5350 - 10150	20F2500.05
9000 - 17250 (3 szt. LF 13500 - 25900)	20F2800.05

Elementy składowe:		
1	Symetryczny siłownik	2 x
	Wkręt do płyty wiórowej Ø 4 x 35 mm	10 x

2 Zestaw podnośników teleskopowych

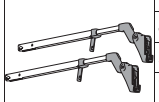

Wysokość korpusu KH **	Nr art.
480 - 570 mm	20F3200.01
560 - 710 mm	20F3500.01
700 - 900 mm	20F3800.01
760 - 1040 mm	20F3900.01

Elementy składowe:		
2	Symetryczny podnośnik teleskopowy	2 x

** Przy asymetrycznych frontach teoretyczna wysokość korpusu TKH

3 Zestaw zaślepek

Materiał	Kolor	Nr art.
Tworzywo	HGR, SW, NI-L	20F8000

Elementy składowe:		
3a	Zaślepka lewa, duża	1 x
3b	Zaślepka prawa, duża	1 x
3c	Zaślepka okrągła	2 x

3 Zestaw zaślepek do SERVO-DRIVE

Materiał	Kolor	Nr art.
Tworzywo	HGR, SW, NI-L	21F8000

Elementy składowe:		
3a	Zaślepka lewa, duża SERVO-DRIVE	1 x
3b	Zaślepka prawa, duża	1 x
3c	Zaślepka okrągła	2 x
3d	Włącznik SERVO-DRIVE	2 x
3e	Dystans Blum, Ø 5 mm	6 x

4 Prowadnik do podnośnika teleskopowego

Wszystkie proste prowadniki z dystansem 0 mm

Zalecamy

Mocowanie	Dystans	Nr art.
Wkręty*	0 mm	175H3100
EXPANDO	0 mm	177H3100E
Wciskany	0 mm	177H3100

5 Prowadnik do zawiasu CLIP top 120°

Standardowe prowadniki, dystans zależy od górnej szczeliny

Zalecamy

Mocowanie	Dystans	Nr art.
Wkręty*	0 mm	175H3100
EXPANDO	0 mm	177H3100E
Wciskany	0 mm	177H3100

6 Zestaw SERVO-DRIVE

Materiał	Kolor	Nr art.
Tworzywo	RAL 7037 ciemnoszary	21FA000

Elementy składowe:		
6a	Jednostka napędu	1 x
6b	Przewód zasilający, 1500 mm	1 x
6c	Złącze pinowe	1 x
6d	Końcówka ochronna przewodu	2 x

Przy współczynniku mocy > 17250 zalecamy dwie zsynchronizowane jednostki napędu!

8 Uchwyt zasilacza

Materiał	Kolor	Nr art.
Tworzywo	Jasnoszary	Z10NG120
Do zasilacza Blum 72 W		

Kolor			
HGR	Jasnoszary	NI-L	Niklowan.
SW	Jedwabiście biały		

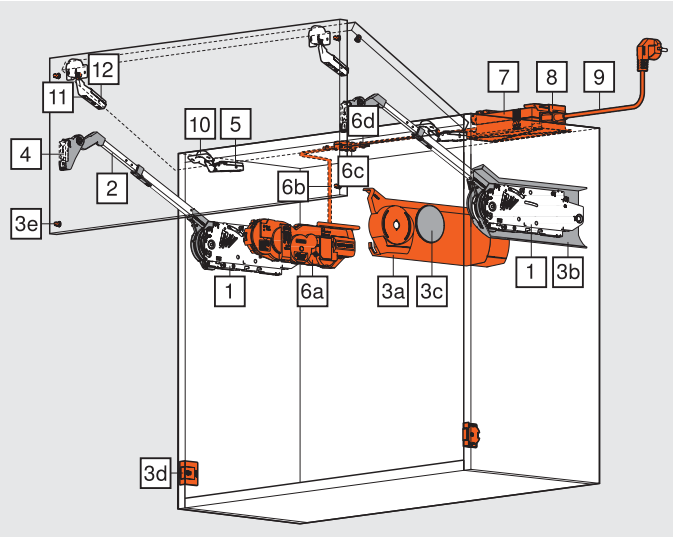

Fronty drewniane i z szeroką ramką aluminiową

Informacje o zamawianiu

7 Zasilacz Blum

Moc	72 W
Łącznie z instrukcją montażu	
Bez przewodu sieciowego	

Język	**Nr art.**
DE, EN, FR, IT, NL	Z10NE020A
DA, EN, FI, NO, SV	Z10NE020B
EN, EL, HR, SR, SL, TR	Z10NE020C
EN, FR, IT, ES, PT	Z10NE020D
PL, SK, CS, HU	Z10NE020E
BG, ET, LV, LT, RO, RU	Z10NE020F
EN (US, CA), FR, ES	Z10NE020G
ZH, EN	Z10NE020H

Oznaczenia języka zgodnie z ISO-639

9 Przewód sieciowy

Kraje	**Nr art.**	**Kraje**	**Nr art.**
Europa	Z10M200E	CH	Z10M200C
US, CA	Z10M200U	JP	Z10M200J
BR	Z10M200S	BR	Z10M200S.01
UK	Z10M200B	DK	Z10M200D
IL	Z10M200I	AU	Z10M200K
CN	Z10M200N	AR	Z10M200A
IN	Z10M200H	CL	Z10M200L
TW	Z10M200T	ZA	Z10M200Z
Europa, bez wtyczki	Z10M200E.OS		

10 CLIP top 120°

Nałożenie puszki TO (wymiar stały)		11 mm
Puszka	**CLIP top**	**Nr art.**
INSERTA	Bez sprężyny	70T5590BTL
Puszka	**CLIP top**	
Wkręty*	Bez sprężyny	70T5550.TL

3 zawiasy od szerokości korpusu 1200 mm lub od wagi frontu 12 kg
4 zawiasy od szerokości korpusu 1800 mm lub od wagi frontu 20 kg

Alternatywa do 10

10 CLIP top 120° zawias specjalny do drzwi z dużym nałożeniem frontu

Nałożenie puszki TO (wymiar stały)		13 mm
Puszka	**CLIP top**	**Nr art.**
INSERTA	Bez sprężyny	72T5590BTL
Puszka	**CLIP top**	
Wkręty*	Bez sprężyny	72T5550.TL

3 zawiasy od szerokości korpusu 1200 mm lub od wagi frontu 12 kg
4 zawiasy od szerokości korpusu 1800 mm lub od wagi frontu 20 kg

11 CLIP top-zawias środkowy

Puszka	**CLIP top**	**Nr art.**
EXPANDO	Bez sprężyny	78Z553ET
Puszka	**CLIP top**	
Wkręty*	Bez sprężyny	78Z5500T

3 zawiasy od szerokości korpusu 1200 mm lub od wagi frontu 12 kg
4 zawiasy od szerokości korpusu 1800 mm lub od wagi frontu 20 kg

12 Prowadnik do zawiasu środkowego CLIP top

Standardowe prowadniki z dystansem 0 mm

Zalecamy

Mocowanie	**Dystans**	**Nr art.**
Wkręty*	0 mm	175H3100
EXPANDO	0 mm	177H3100E
Wciskany	0 mm	177H3100

Wskazówka do szerokiej ramki aluminiowej poniżej 57 mm szerokości ramy

Stosować tylko prowadniki krzyżakowe

Kabel zasilający i końcówka ochronna przewodu

Długość	**Nr art.**
Do przycięcia, 8 m	Z10K800AE
Stosowany jako przewód zasilający	

Elementy składowe:

6b	Kabel zasilający	1 x
6d	Końcówka ochronna przewodu	5 x

Złącze pinowe i końcówka ochronna przewodu

Materiał	**Kolor**	**Nr art.**
Tworzywo	Czarny	Z10V100E.01
Montaż bez użycia narzędzi		

Elementy składowe:

6c	Złącze pinowe	1 x
6d	Końcówka ochronna przewodu	2 x

a Akcesoria

Ogranicznik kąta otwarcia

Kąt otwarcia	**Kolor**	**Nr art.**
104°	Ciemnoszary	20F7051
83°	RAL 7037 ciemnoszary	20F7011

Uchwyt przewodu

Materiał	**Kolor**	**Nr art.**
Tworzywo	Biały	Z10K0009
Np. do mocowania kabla zasilającego		

Strony ze wskazówkami

Przegląd – AVENTOS HF	29	Planowanie – asymetryczne	33	Montaż, demontaż i regulacja – SERVO-DRIVE	90
Akcesoria – zestaw zawiasów	38	Planowanie – dystans Blum	39	Przegląd – pomoce montażowe	605
Prowadniki	172	Planowanie – włącznik SERVO-DRIVE	39	Wartości przybliżone dla wagi frontu	690
Akcesoria – ogólne	88	Wskazówki bezpieczeństwa	40	Inne informacje techniczne	684
Planowanie – symetryczne	32	Montaż, demontaż i regulacja	40		

System podnośników

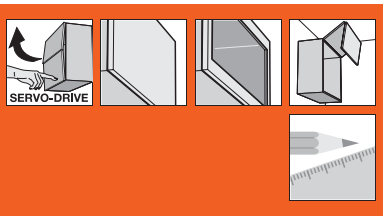

► AVENTOS HF – front uchylno-składany

►► Wersja standard/SERVO-DRIVE

Fronty drewniane i z szeroką ramką aluminiową

Planowanie – symetryczne

Pozycja wiercenia

* Głębokość wiercenia 5 mm

** Otwór alternatywny

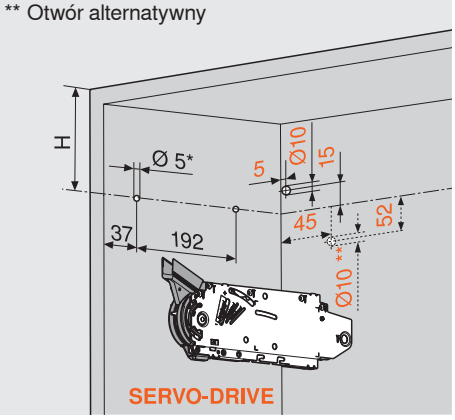

4 x wkręt do płyty Ø 4 x 35 mm

Nawiercenie pod przewód zasilający SERVO-DRIVE tylko po lewej stronie

Wysokość korpusu KH	H
480 - 549 mm	KH x 0.3 - 28 mm
550 - 1040 mm	KH x 0.3 - 57 mm

Wymiary zabudowy

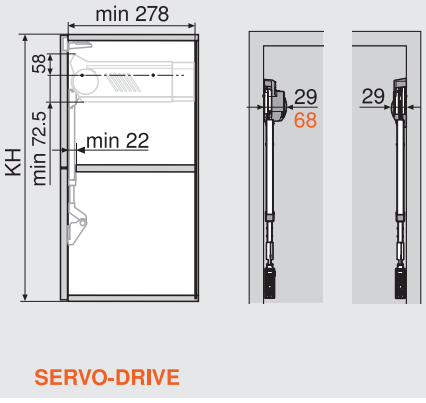

KH Wysokość korpusu

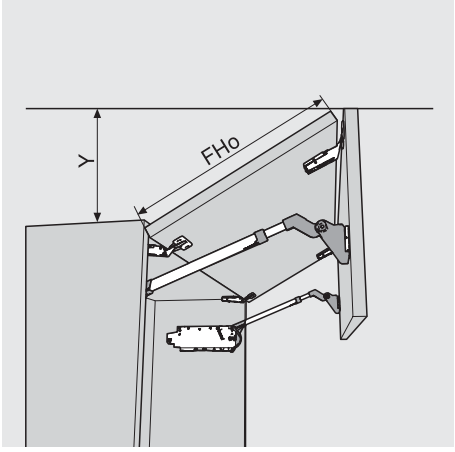

FHo Wysokość frontu górnego

Ogranicznik kąta otwarcia	Y
Bez	FHo x 0.44 + 38 mm
104°	FHo x 0.24 + 34 mm
83°	0 mm

Obróbka frontu

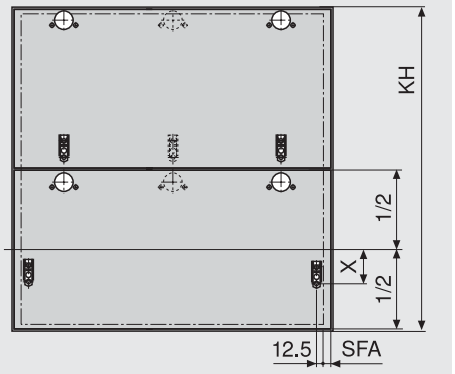

SFA Nałożenie frontu boczne

Wysokość korpusu KH	X	
	177H3100, 177H3100E, 177H3100E10, 177H5100, 175H3100, 175H4100	175H5400, 177H5400E
480 - 549 mm	70 mm	68 mm
550 - 1040 mm	47 mm	45 mm

CLIP top 120°

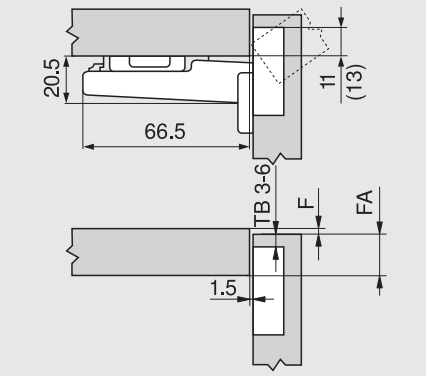

F Szczelina

() CLIP top 120°-zawias specjalny

CLIP top-zawias środkowy

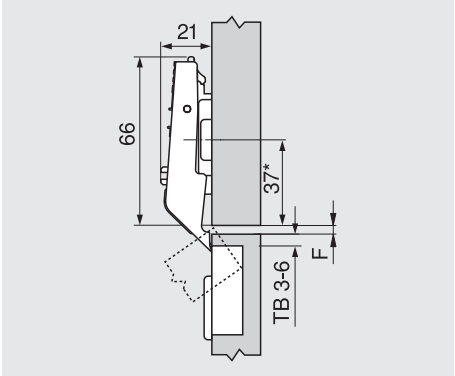

F Min. szczelina = 1.5 mm

* 37 mm przy prowadniku krzyżakowym (37/32)

Odległość puszki TB

	Nałożenie frontu FA												
	5	6	7	8	9	10	11	12	13	14	15	16	17
0										3	4	5	6
3							3	4	5	6			
6				3	4	5	6						
9	3	4	5	6									
↑	Prowadnik												

Odległość puszki TB

	Środkowa szczelina F												
										3	4	5	6
0										6	5	4	3
3													
6													
9													
↑	Prowadnik												

Montaż na wkręty

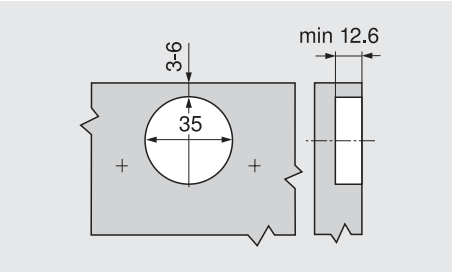

Montaż INSERTA/INSERTA

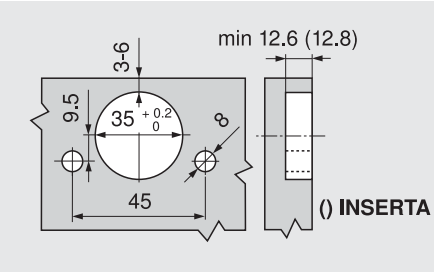

Strony ze wskazówkami

Przegląd – AVENTOS HF	29
Informacje o zamawianiu – fronty drewniane i szerokie ramki aluminiowe	30
Planowanie – dystans Blum	39
Planowanie – włącznik SERVO-DRIVE	39
Wskazówki bezpieczeństwa	40
Montaż, demontaż i regulacja	40
Montaż, demontaż i regulacja – SERVO-DRIVE	90

Fronty drewniane i z szeroką ramką aluminiową

Planowanie – asymetryczne

Pozycja wiercenia

* Głębokość wiercenia 5 mm
** Otwór alternatywny

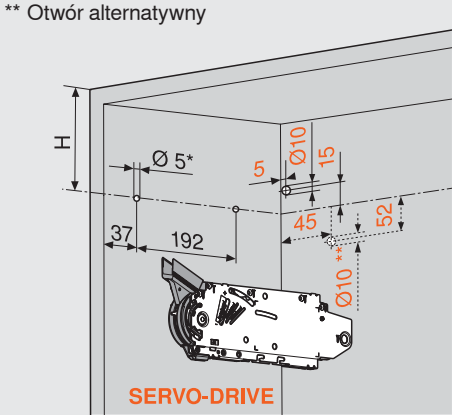

4 x wkręt do płyty Ø 4 x 35 mm
Nawiercenie pod przewód zasilający
SERVO-DRIVE tylko po lewej stronie

Teoretyczna wys. korp. TKH	H
480 - 549 mm	TKH x 0.3 - 28 mm
550 - 1040 mm	TKH x 0.3 - 57 mm

Wymiary zabudowy

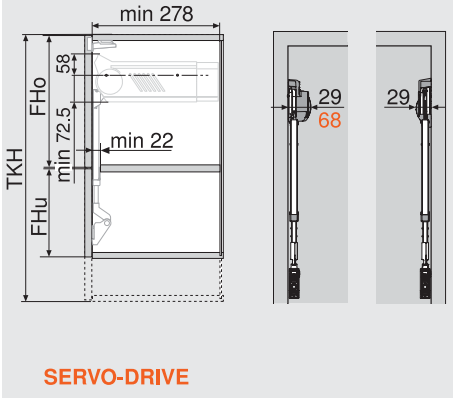

TKH = FHo (mm) x 2 (łącznie ze szczelinami)
TKH Teoretyczna wys. korp.
KH Wysokość korpusu
FHo Wysokość frontu górnego
FHu Wysokość frontu dolnego

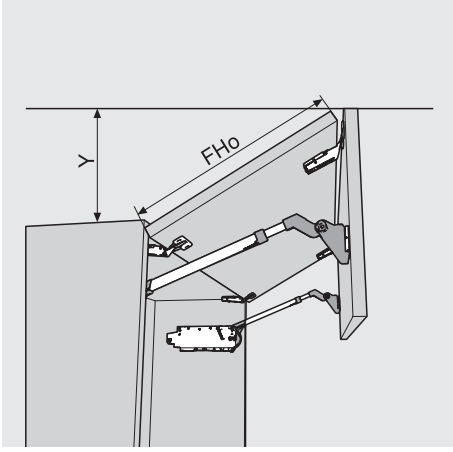

FHo Wysokość frontu górnego

Ogranicznik kąta otwarcia	Y
Bez	FHo x 0.44 + 38 mm
104°	FHo x 0.24 + 34 mm
83°	0 mm

Obróbka frontu

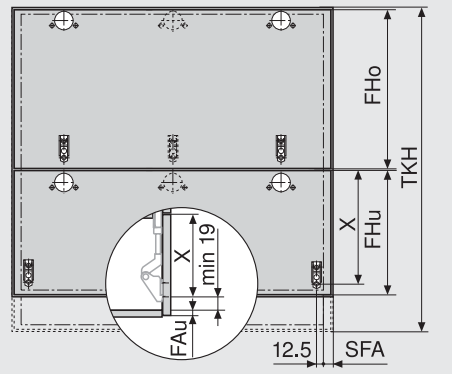

FAu Nałożenie frontu dolne
SFA Nałożenie frontu boczne

Teoretyczna wys. korp. TKH	X	
	177H3100, 177H3100E, 177H3100E10, 177H5100, 175H3100, 175H4100	175H5400, 177H5400E
480 - 549 mm	FHo / 2 + 70 mm	FHo / 2 + 68 mm
550 - 1040 mm	FHo / 2 + 47 mm	FHo / 2 + 45 mm

CLIP top 120°

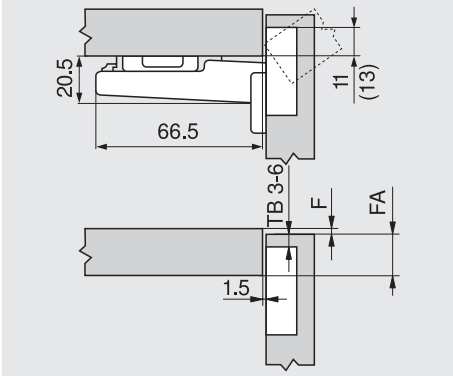

F Szczelina
() CLIP top 120°-zawias specjalny

CLIP top-zawias środkowy

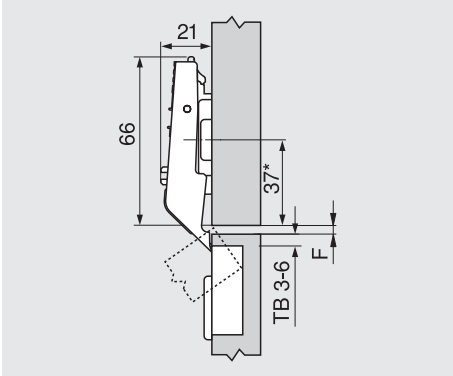

F Min. szczelina = 1.5 mm
* 37 mm przy prowadniku krzyżakowym (37/32)

Odległość puszki TB

	Nałożenie frontu FA												
	5	6	7	8	9	10	11	12	13	14	15	16	17
0										3	4	5	6
3							3	4	5	6			
6				3	4	5	6						
9	3	4	5	6									
↑	Prowadnik												

Odległość puszki TB

	Środkowa szczelina F												
										3	4	5	6
0										6	5	4	3
3													
6													
9													
↑	Prowadnik												

Montaż na wkręty

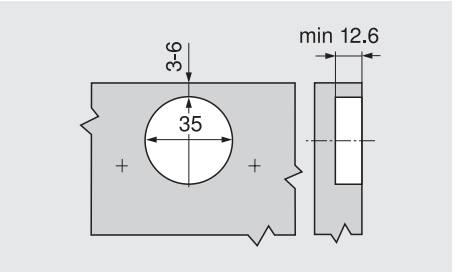

Montaż INSERTA/INSERTA

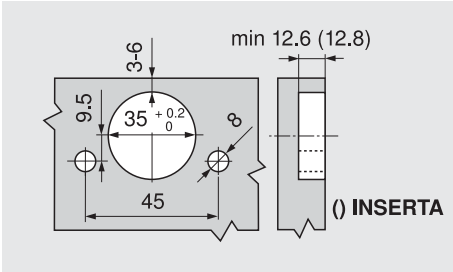

Strony ze wskazówkami

Przegląd – AVENTOS HF	29
Informacje o zamawianiu – fronty drewniane i szerokie ramki aluminiowe	30
Planowanie – dystans Blum	39
Planowanie – włącznik SERVO-DRIVE	39
Wskazówki bezpieczeństwa	40
Montaż, demontaż i regulacja	40
Montaż, demontaż i regulacja – SERVO-DRIVE	90

System podnośników

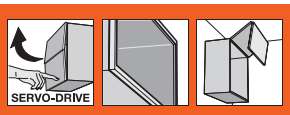

► AVENTOS HF – front uchylno-składany

►► Wersja standard/SERVO-DRIVE

Wąskie ramki aluminiowe

- idealny do wysokich szafek górnych z dzielonym frontem
- wysokość korpusu 480 do 1040 mm
- szerokość korpusu do 1800 mm
- zamyka się delikatnie i cicho, dzięki BLUMOTION
- mały nakład siły podczas otwierania
- bezstopniowa funkcja stop
- montaż bez użycia narzędzi
- regulacja obu frontów w trzech płaszczyznach
- prosta bezstopniowa regulacja siłownika
- zawias środkowy z funkcją bezpieczeństwa dla palców

Współczynnik mocy LF =
Wysokość korpusu KH (mm) x waga dolnego i górnego frontu łącznie z uchwytem (kg)
Teoretyczna wys. korp. TKH =
Wysokość frontu górnego FHo (mm) x 2 (łącznie ze szczelinami)
W przypadku spornych, granicznych danych zalecamy silniejszy siłownik!

	Wersja standard
	SERVO-DRIVE

Informacje o zamawianiu

1 Zestaw siłowników

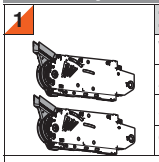

Współczynnik mocy LF	Nr art.
2600 - 5500 (1 szt. LF 960 - 2650)	20F2200.05
5350 - 10150	20F2500.05
9000 - 17250 (3 szt. LF 13500 - 25900)	20F2800.05

Elementy składowe:

1	Symetryczny siłownik	2 x
	Wkręt do płyty wiórowej Ø 4 x 35 mm	10 x

2 Zestaw podnośników teleskopowych

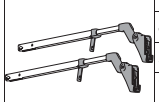

Wysokość korpusu KH **	Nr art.
480 - 570 mm	20F3200.01
560 - 710 mm	20F3500.01
700 - 900 mm	20F3800.01
760 - 1040 mm	20F3900.01

Elementy składowe:

2	Symetryczny podnośnik teleskopowy	2 x

** Przy asymetrycznych frontach teoretyczna wysokość korpusu TKH

3 Zestaw zaślepek

Materiał	Kolor	Nr art.
Tworzywo	HGR, SW, NI-L	20F8000

Elementy składowe:

3a	Zaślepka lewa, duża	1 x
3b	Zaślepka prawa, duża	1 x
3c	Zaślepka okrągła	2 x

3 Zestaw zaślepek do SERVO-DRIVE

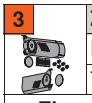

Materiał	Kolor	Nr art.
Tworzywo	HGR, SW, NI-L	21F8000

Elementy składowe:

3a	Zaślepka lewa, duża SERVO-DRIVE	1 x
3b	Zaślepka prawa, duża	1 x
3c	Zaślepka okrągła	2 x
3d	Włącznik SERVO-DRIVE	2 x
3e	Dystans Blum, Ø 5 mm	6 x

4 Adapter CLIP do podnośnika teleskopowego

Dystans	Wariant	Nr art.
0 mm	Lewy/prawy	175H5B00

5 Prowadnik do zawiasu CLIP top 120°

Standardowe prowadniki, dystans zależy od górnej szczeliny

Zalecamy

Mocowanie	Dystans	Nr art.
Wkręty	0 mm	175H3100
EXPANDO	0 mm	177H3100E
Wciskany	0 mm	177H3100

6 Zestaw SERVO-DRIVE

Materiał	Kolor	Nr art.
Tworzywo	RAL 7037 ciemnoszary	21FA000

Elementy składowe:

6a	Jednostka napędu	1 x
6b	Przewód zasilający, 1500 mm	1 x
6c	Złącze pinowe	1 x
6d	Końcówka ochronna przewodu	2 x

Przy współczynniku mocy > 17250 zalecamy dwie zsynchronizowane jednostki napędu!

8 Uchwyt zasilacza

Materiał	Kolor	Nr art.
Tworzywo	Jasnoszary	Z10NG120
Do zasilacza Blum 72 W		

Kolor			
HGR	Jasnoszary	NI-L	Niklowan.
SW	Jedwabiście biały		

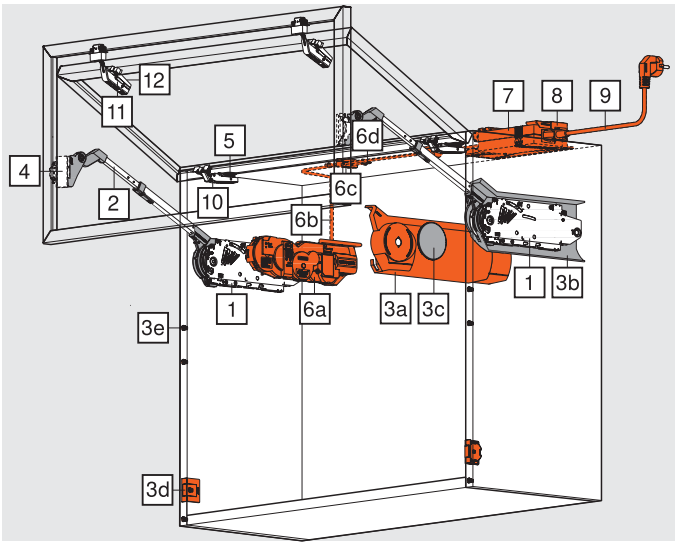

Wąskie ramki aluminiowe

Informacje o zamawianiu

7 Zasilacz Blum

Moc	72 W
Łącznie z instrukcją montażu	
Bez przewodu sieciowego	

Język	Nr art.
DE, EN, FR, IT, NL	Z10NE020A
DA, EN, FI, NO, SV	Z10NE020B
EN, EL, HR, SR, SL, TR	Z10NE020C
EN, FR, IT, ES, PT	Z10NE020D
PL, SK, CS, HU	Z10NE020E
BG, ET, LV, LT, RO, RU	Z10NE020F
EN (US, CA), FR, ES	Z10NE020G
ZH, EN	Z10NE020H

Oznaczenia języka zgodnie z ISO-639

9 Przewód sieciowy

Kraje	Nr art.	Kraje	Nr art.
Europa	Z10M200E	CH	Z10M200C
US, CA	Z10M200U	JP	Z10M200J
BR	Z10M200S	BR	Z10M200S.01
UK	Z10M200B	DK	Z10M200D
IL	Z10M200I	AU	Z10M200K
CN	Z10M200N	AR	Z10M200A
IN	Z10M200H	CL	Z10M200L
TW	Z10M200T	ZA	Z10M200Z
Europa, bez wtyczki	Z10M200E.OS		

10 CLIP top 120°-zawias do ramek aluminiowych

Puszka	CLIP top	Nr art.
Wkręty	Bez sprężyny	72T550A.TL

3 zawiasy od szerokości korpusu 1200 mm lub od wagi frontu 12 kg
4 zawiasy od szerokości korpusu 1800 mm lub od wagi frontu 20 kg

11 CLIP top-zawias środkowy do ramek aluminiowych

Puszka	CLIP top	Nr art.
Wkręty	Bez sprężyny	78Z550AT

3 zawiasy od szerokości korpusu 1200 mm lub od wagi frontu 12 kg
4 zawiasy od szerokości korpusu 1800 mm lub od wagi frontu 20 kg

12 Adapter CLIP do zawiasu środkowego

Dystans	Wariant	Nr art.
0 mm	Symetryczny	175H5A00

Kabel zasilający i końcówka ochronna przewodu

Długość	Nr art.
Do przycięcia, 8 m	Z10K800AE
Stosowany jako przewód zasilający	

Elementy składowe:	
6b Kabel zasilający	1 x
6d Końcówka ochronna przewodu	5 x

Złącze pinowe i końcówka ochronna przewodu

Materiał	Kolor	Nr art.
Tworzywo	Czarny	Z10V100E.01
Montaż bez użycia narzędzi		

Elementy składowe:	
6c Złącze pinowe	1 x
6d Końcówka ochronna przewodu	2 x

a Akcesoria

Ogranicznik kąta otwarcia

Kąt otwarcia	Kolor	Nr art.
104°	Ciemnoszary	20F7051
83°	RAL 7037 ciemnoszary	20F7011

Uchwyt przewodu

Materiał	Kolor	Nr art.
Tworzywo	Biały	Z10K0009
Np. do mocowania kabla zasilającego		

Strony ze wskazówkami

Przegląd – AVENTOS HF	29	Planowanie – asymetryczne	37	Montaż, demontaż i regulacja – SERVO-DRIVE	90
Akcesoria – zestaw zawiasów	38	Planowanie – dystans Blum	39	Przegląd – pomoce montażowe	605
Prowadniki	172	Planowanie – włącznik SERVO-DRIVE	39	Wartości przybliżone dla wagi frontu	690
Akcesoria – ogólne	88	Wskazówki bezpieczeństwa	40	Inne informacje techniczne	684
Planowanie – symetryczne	36	Montaż, demontaż i regulacja	40		

System podnośników

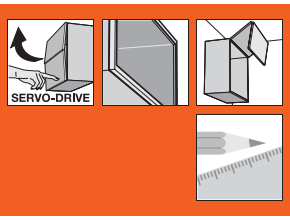

► AVENTOS HF – front uchylno-składany

►► Wersja standard/SERVO-DRIVE

Wąskie ramki aluminiowe

Planowanie – symetryczne

Pozycja wiercenia

* Głębokość wiercenia 5 mm

** Otwór alternatywny

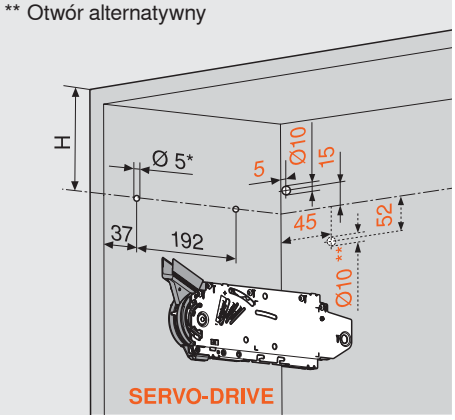

4 x wkręt do płyty Ø 4 x 35 mm

Nawiercenie pod przewód zasilający SERVO-DRIVE tylko po lewej stronie

Wysokość korpusu KH	H
480 - 549 mm	KH x 0.3 - 28 mm
550 - 1040 mm	KH x 0.3 - 57 mm

Wymiary zabudowy

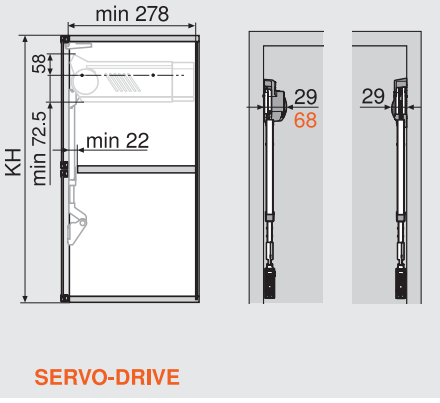

KH Wysokość korpusu

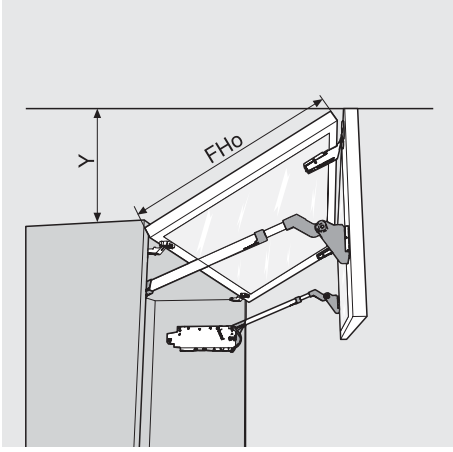

FHo Wysokość frontu górnego

Ogranicznik kąta otwarcia	Y
Bez	FHo x 0.44 + 38 mm
104°	FHo x 0.24 + 34 mm
83°	0 mm

Obróbka frontu

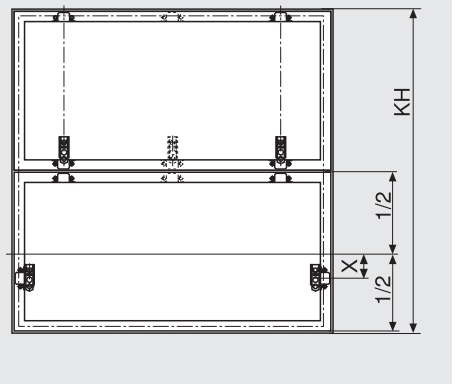

Wysokość korpusu KH	X
480 - 549 mm	54 mm
550 - 1040 mm	31 mm

CLIP top 120°-zawias do ramek aluminiowych

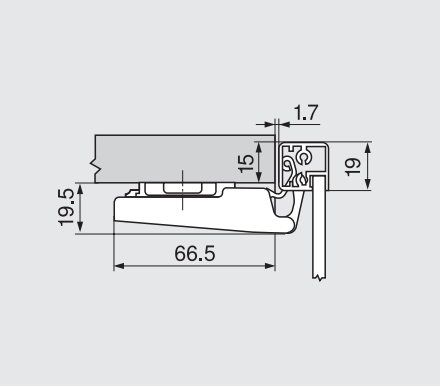

CLIP top-zawias środkowy do ramek aluminiowych

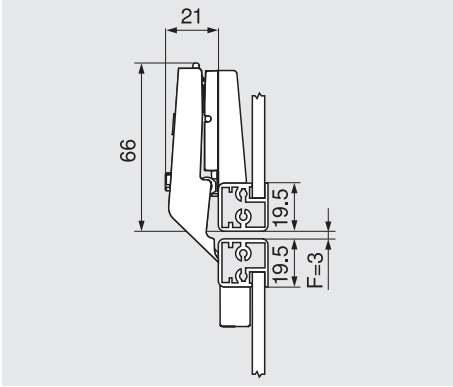

F Min. szczelina = 1.5 mm

Od grubości ramy 20.5 mm trzeba przeprowadzić regulację

Montaż wkrętów (zawias/adapter)

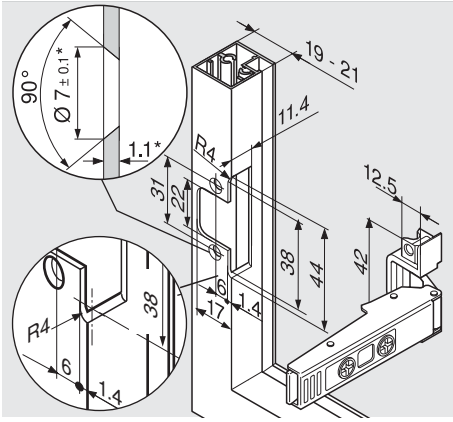

* Przy zmianie grubości materiału dopasować wymiary obróbki

Strony ze wskazówkami

Przegląd – AVENTOS HF	29
Informacje o zamawianiu – wąskie ramki aluminiowe	34
Planowanie – dystans Blum	39
Planowanie – włącznik SERVO-DRIVE	39
Wskazówki bezpieczeństwa	40
Montaż, demontaż i regulacja	40
Montaż, demontaż i regulacja – SERVO-DRIVE	90

Wąskie ramki aluminiowe

Planowanie – asymetryczne

Pozycja wiercenia

* Głębokość wiercenia 5 mm
** Otwór alternatywny

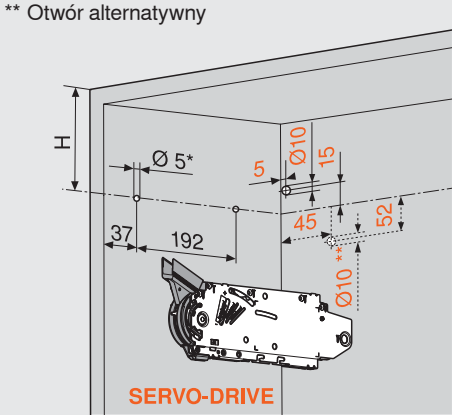

4 x wkręt do płyty Ø 4 x 35 mm
Nawiercenie pod przewód zasilający SERVO-DRIVE tylko po lewej stronie

Teoretyczna wys. korp. TKH	H
480 - 549 mm	TKH x 0.3 - 28 mm
550 - 1040 mm	TKH x 0.3 - 57 mm

Wymiary zabudowy

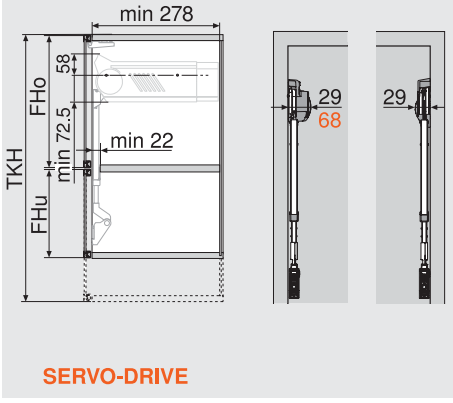

TKH = FHo (mm) x 2 (łącznie ze szczelinami)
TKH Teoretyczna wys. korp.
KH Wysokość korpusu
FHo Wysokość frontu górnego
FHu Wysokość frontu dolnego

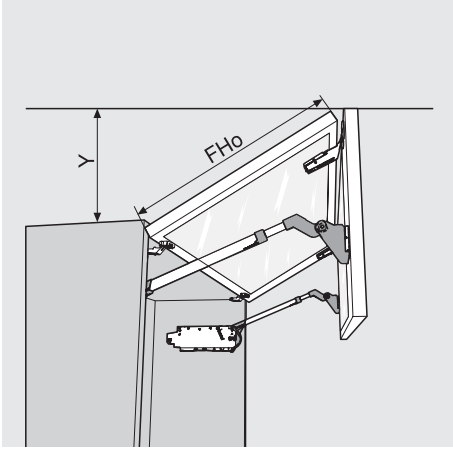

FHo Wysokość frontu górnego

Ogranicznik kąta otwarcia	Y
Bez	FHo x 0.44 + 38 mm
104°	FHo x 0.24 + 34 mm
83°	0 mm

Obróbka frontu

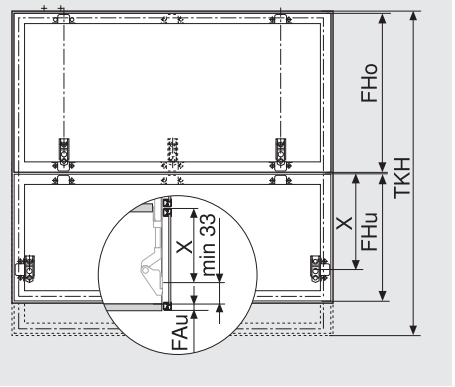

FAu Nałożenie frontu dolne

Teoretyczna wys. korp. TKH	X
480 - 549 mm	FHo / 2 + 54 mm
550 - 1040 mm	FHo / 2 + 31 mm

CLIP top 120°-zawias do ramek aluminiowych

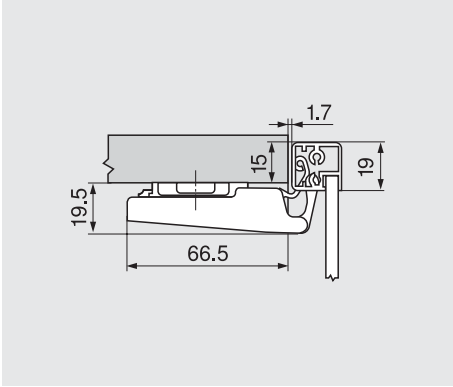

CLIP top-zawias środkowy do ramek aluminiowych

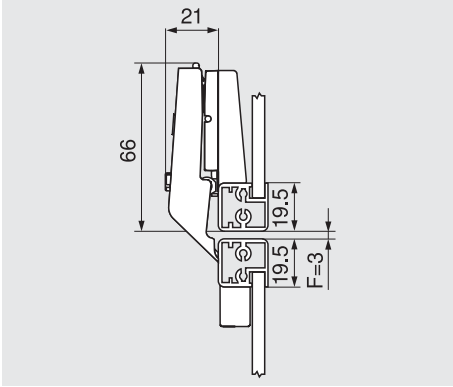

F Min. szczelina = 1.5 mm
Od grubości ramy 20.5 mm trzeba przeprowadzić regulację

Montaż wkrętów (zawias/adapter)

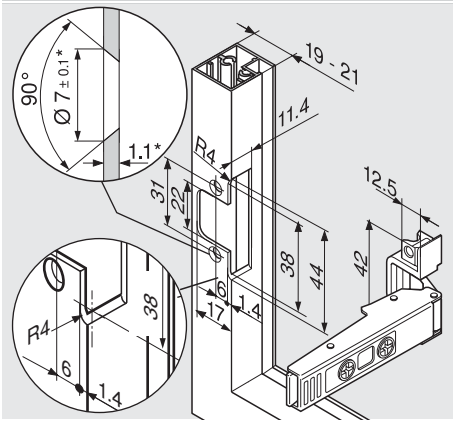

* Przy zmianie grubości materiału dopasować wymiary obróbki

Strony ze wskazówkami

Przegląd – AVENTOS HF	29
Informacje o zamawianiu – wąskie ramki aluminiowe	34
Planowanie – dystans Blum	39
Planowanie – włącznik SERVO-DRIVE	39
Wskazówki bezpieczeństwa	40
Montaż, demontaż i regulacja	40
Montaż, demontaż i regulacja – SERVO-DRIVE	90

System podnośników

► AVENTOS HF – front uchylno-składany

►► Akcesoria

Front drewniany

Zestaw zawiasów			
Mocowanie			**Nr art.**
INSERTA/wprasowywanie/EXPANDO			☎ 78Z5530T10
	Elementy składowe:		
a	CLIP top 120°-zawias bez sprężyny	2 x	70T5590BTL
b	CLIP top-zawias środkowy bez sprężyny	2 x	78Z5530T
c	Prowadnik prosty z mimośrodem	6 x	177H5100
d	Prowadnik krzyżakowy EXPANDO	2 x	174E6100.01

Fronty drewniane i z szeroką ramką aluminiową

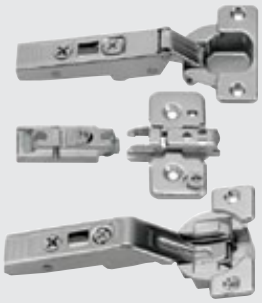

Zestaw zawiasów			
Mocowanie			**Nr art.**
Wkręty*			☎ 78Z5500T11
	Elementy składowe:		
a	CLIP top 120°-zawias bez sprężyny	2 x	70T5550.TL
b	CLIP top-zawias środkowy bez sprężyny	2 x	78Z5500T
c	Prowadnik prosty z mimośrodem	6 x	175H5400
d	Prowadnik krzyżakowy z mimośrodem	2 x	173H7100

* Do frontów drewnianych stosować wkręty do płyty wiórowej (609.1x00). Do szerokich ramek aluminiowych stosować blachowkręty (660.0950)

Wąskie ramki aluminiowe

Zestaw zawiasów			
Mocowanie			**Nr art.**
Wkręty			☎ 78Z550AT11
	Elementy składowe:		
a	CLIP top 120°-zawias do ramek aluminiowych bez sprężyny	2 x	72T550A.TL
b	CLIP top-zawias środkowy do ramek aluminiowych bez sprężyny	2 x	78Z550AT
c	Prowadnik prosty z mimośrodem	2 x	175H5400
e	Adapter CLIP symetryczny	2 x	175H5A00
f	Adapter CLIP lewy/prawy	2 x	175H5B00

Dystans Blum (tylko do stosowania z SERVO-DRIVE)

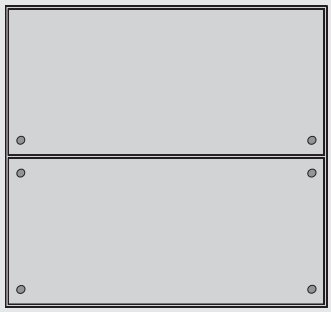

Umieścić dystans Blum (nie naklejać)

* Od dolnej krawędzi korpusu przy wysuniętych w dół frontach

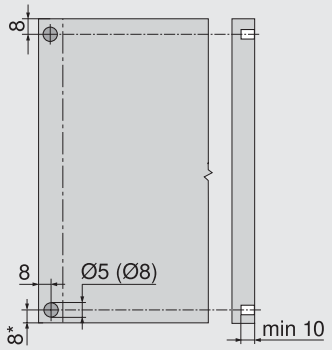

Zalecenie do ramek aluminiowych:
Przewidzieć otwór na dystans Blum w boku korpusu. Przy mocowaniu we froncie trzeba przeprowadzić próbę montażową

Włącznik SERVO-DRIVE

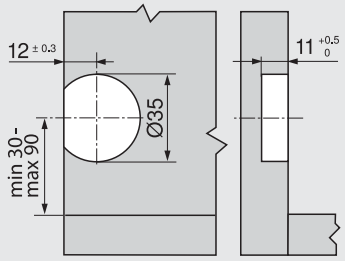

Strony ze wskazówkami	
Przegląd – AVENTOS HF	29
Informacje o zamawianiu – fronty drewniane i szerokie ramki aluminiowe	30
Informacje o zamawianiu – wąskie ramki aluminiowe	34
Montaż, demontaż i regulacja	40
Montaż, demontaż i regulacja – SERVO-DRIVE	90
Przegląd – pomoce montażowe	605
Inne informacje techniczne	684

System podnośników

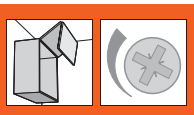

► AVENTOS HF – front uchylno-składany

►► Montaż, demontaż i regulacja

Siłownik

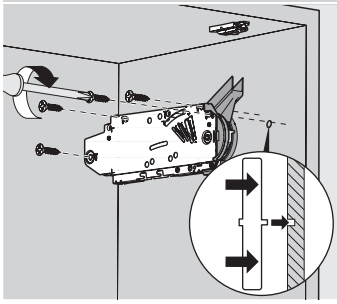

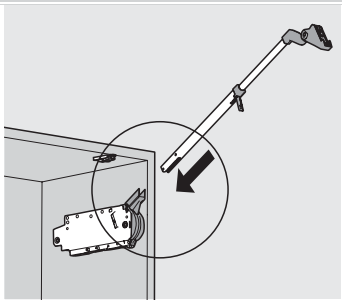

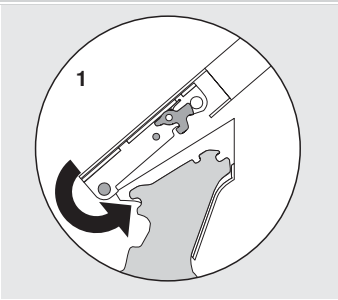

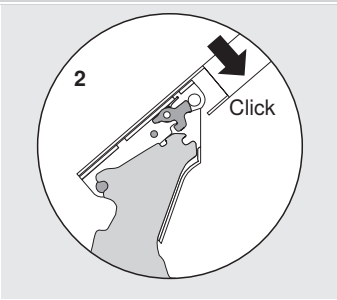

Montaż

Siłownik

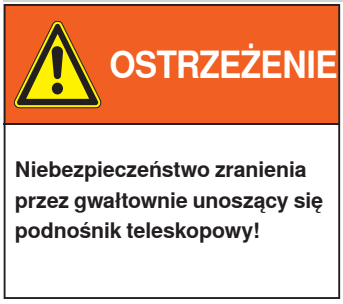

Montaż produktu w Ameryce Pn. wymaga naniesienia specjalnych naklejek bezpieczeństwa

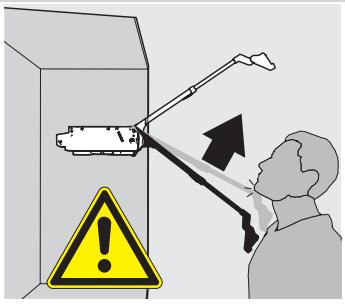

Niebezpieczeństwo zranienia przez gwałtownie unoszący się podnośnik teleskopowy

Nie opuszczać podnośnika tylko go wypiąć

Front górny

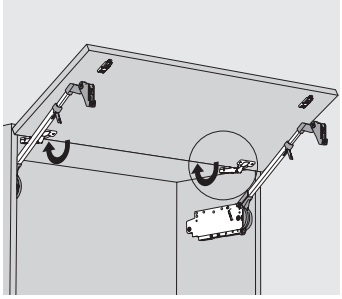

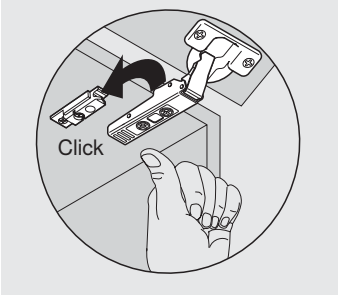

Montaż

Front dolny

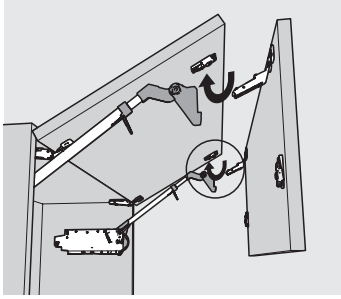

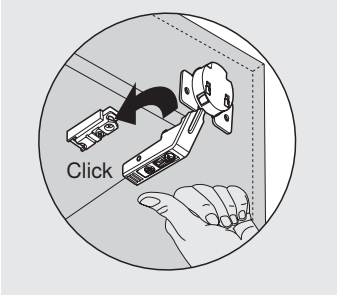

Montaż

Front dolny

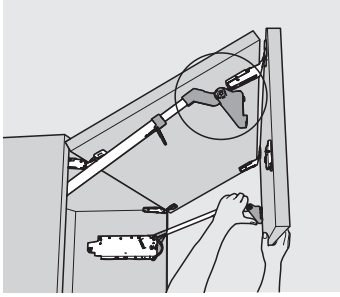

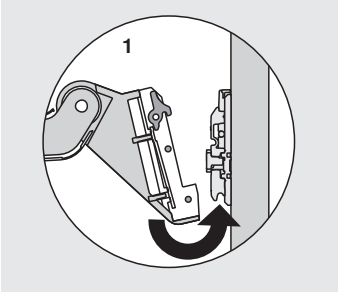

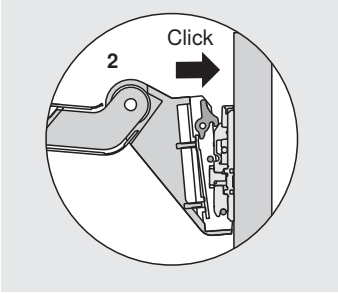

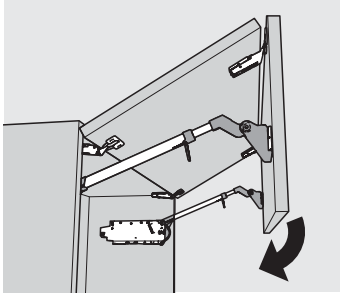

Montaż

Siłownik

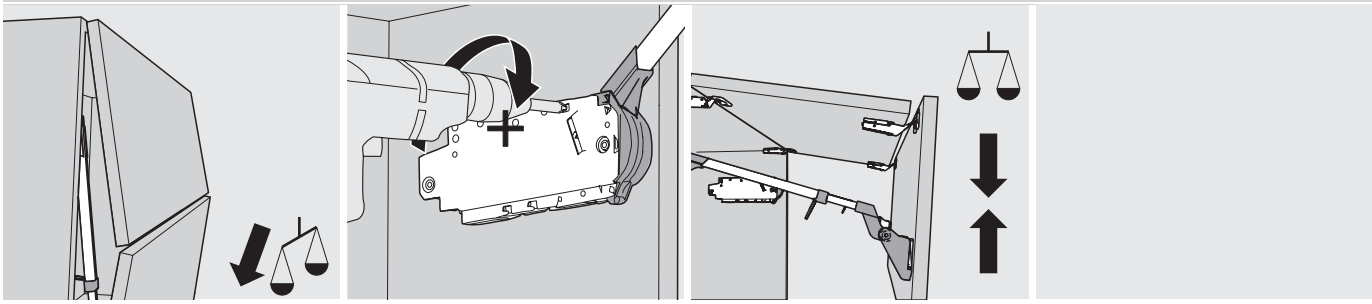

Regulacja

Siłownik

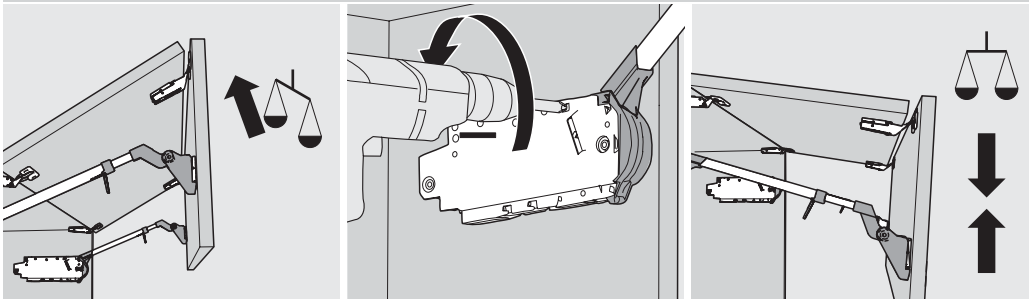

Regulacja

Wskazówka
W przypadku SERVO-DRIVE rozruch testowy przeprowadzić po regulacji siłownika!

Front

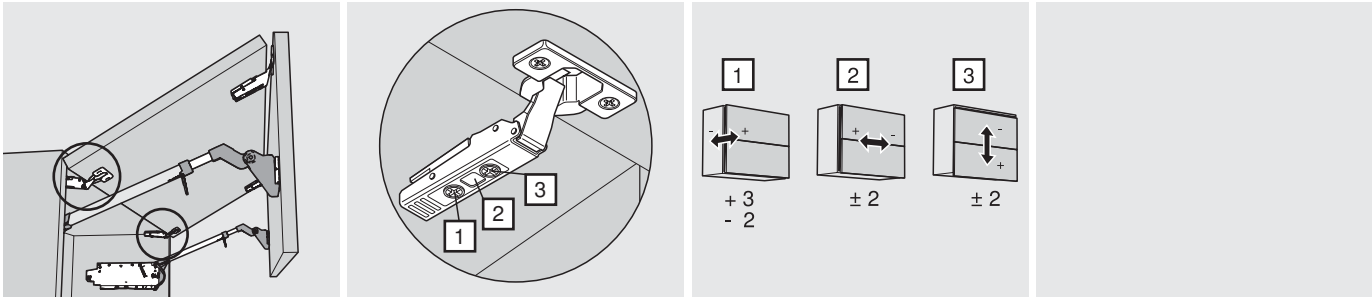

Zawias górny

Front

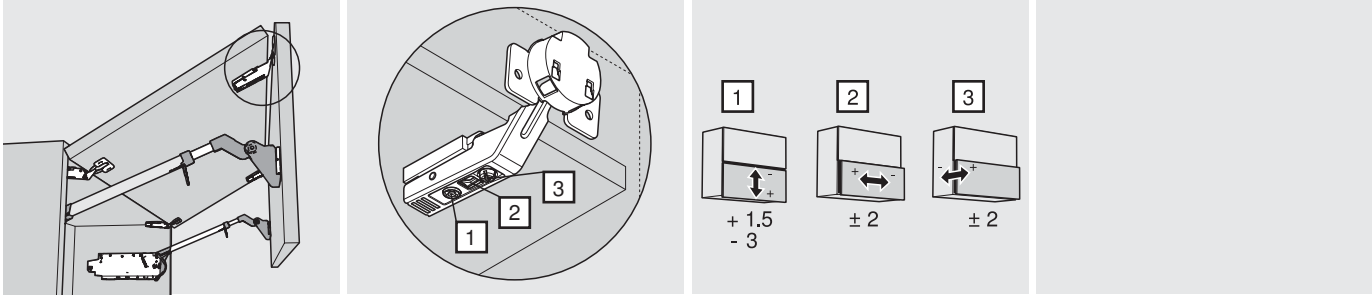

Zawias środkowy

System podnośników

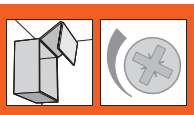

► AVENTOS HF – front uchylno-składany

►► Montaż, demontaż i regulacja

Front

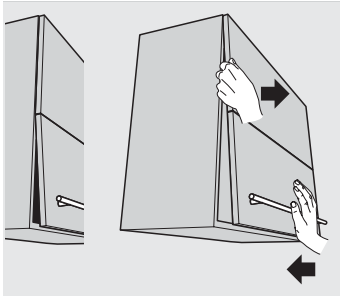

Skrócić podnośnik teleskopowy

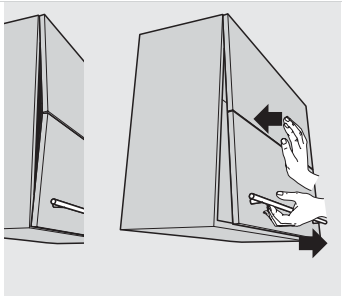

Wydłużyć podnośnik teleskopowy

Podnośnik teleskopowy

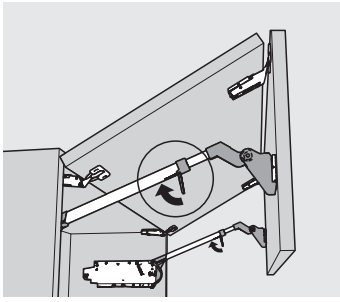

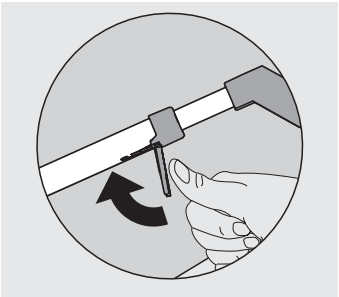

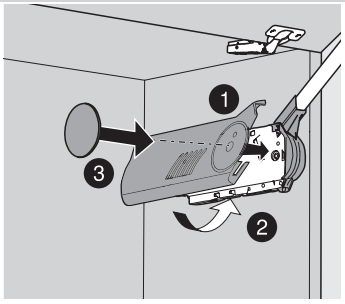

Demontaż

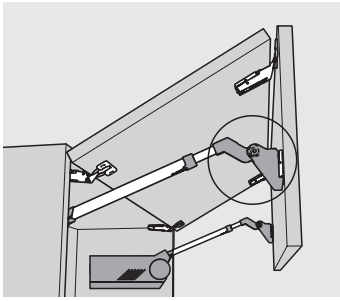

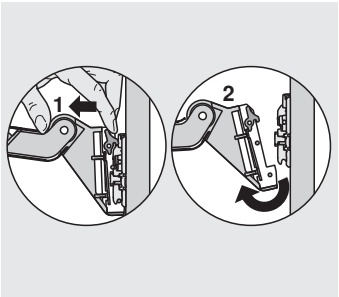

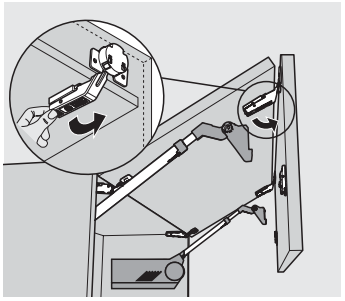

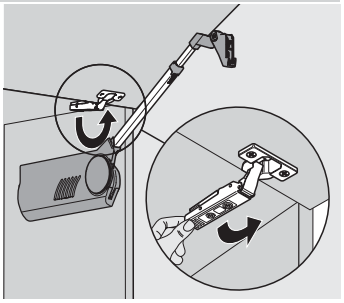

Demontaż

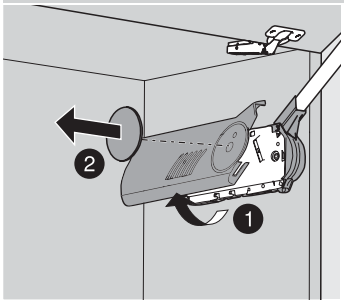

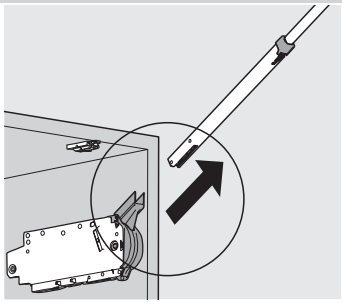

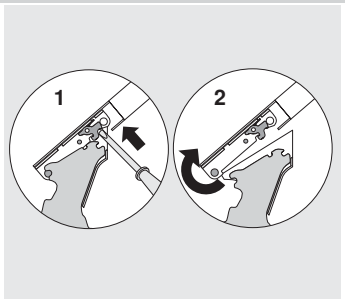

Demontaż

OSTRZEŻENIE

Niebezpieczeństwo zranienia przez gwałtownie unoszący się podnośnik teleskopowy!

Montaż produktu w Ameryce Pn. wymaga naniesienia specjalnych naklejek bezpieczeństwa

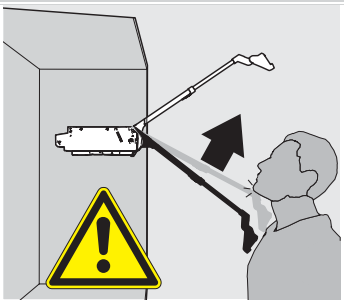

Niebezpieczeństwo zranienia przez gwałtownie unoszący się podnośnik teleskopowy

Nie opuszczać podnośnika tylko go wypiąć

Ogranicznik kąta otwarcia – 20F70x1

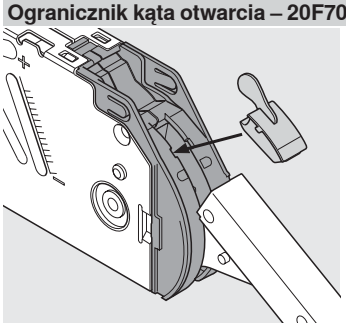

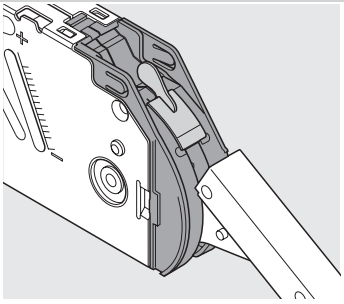

Montaż

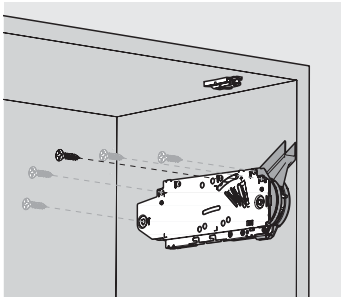

Dodatkowo 5 x wkręt do płyty wiórowej Ø 4 x 35 mm

System podnośników

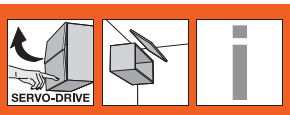

► AVENTOS HS – front uchylno-nachodzący

Czy front unoszony ponad korpus może poruszać się delikatniej?

AVENTOS HS unosi jednoczęściowy front ponad korpus. Jest to właściwe rozwiązanie nie tylko do frontów o dużej powierzchni, ale również do szafek, które u góry posiadają listwę ozdobną.

- Zamyka się delikatnie i cicho, dzięki BLUMOTION
- Otwiera się bez trudu
- Zatrzymuje się w każdej pozycji otwarcia
- Oferuje łatwy dostęp do wnętrza szafki
- Odpowiedni dla szafek z górną listwą ozdobną
- Mały program, duże spektrum zastosowania
- Prosty montaż i regulacja
- Stabilny, także w przypadku szerokich frontów
- Długi okres użytkowania
- Żadnych wystających elementów
- W opcji: SERVO-DRIVE do AVENTOS, elektryczne wspomaganie ruchu do frontów szafek górnych

Otwieranie i zamykanie – łatwe i wygodne

AVENTOS HS oferuje komfort ruchu, który zachwyca. Nawet ciężkie fronty można otworzyć bez trudu. Dzięki bezstopniowej funkcji stop front zatrzymuje się na wybranej wysokości

Zintegrowany BLUMOTION sprawia, że fronty, zarówno ciężkie jak i lekkie, zamykają się delikatnie i cicho

Inne korzyści, które przekonają Państwa klientów

Długi okres użytkowania
Strategicznym komponentem siło--wnika jest solidny zestaw sprężyn. Zapewnia on okuciu trwałość i długi okres użytkowania

Brak wystających elementów
Wypinany podnośnik teleskopowy – zaleta przy produkcji mebli i przy montażu kuchni

Listwy ozdobne
Korpusy z listwą ozdobną można bez problemu łączyć z AVENTOS HS. Dzięki temu pojawiają się dodatkowe możliwości w projektowaniu mebli kuchennych

► AVENTOS HS – front uchylno-nachodzący

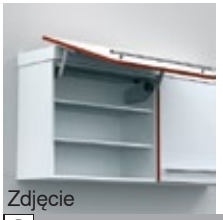
Zdjęcie

►► Wersja standard/SERVO-DRIVE

Fronty drewniane, szerokie i wąskie ramki aluminiowe	46

►► Akcesoria

Zdjęcie

Wkręty	88
Wiertło samocentrujące	88
Amortyzator	88
Wkrętak	89
Bit krzyżakowy	89

►► Montaż, demontaż i regulacja

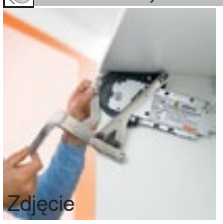
Zdjęcie

Wskazówki bezpieczeństwa	50
Montaż	50
Regulacja	51
Demontaż	52
Montaż, demontaż i regulacja – SERVO-DRIVE	90

Informacja

Korzystajcie Państwo z bezpłatnej wersji programu **DYNALOG limited** na dołączonej płycie DVD!

- DYNAPLAN – planowanie korpusu łącznie z wyborem okuć
- DYNACAT – elektroniczny katalog produktów i eksport danych CAD (dxf, dwg, igs, sat, wrl, x_t, jpg)
- DYNASHOP – kosz produktów z opcją ich zamawiania

Piktogramy

	Artykuł na zapytanie
	Informacje ogólne
	Akcesoria
	AVENTOS HS – front uchylno-nachodzący
	Front drewniany
	Szeroka ramka aluminiowa
	Wąska ramka aluminiowa
	SERVO-DRIVE do AVENTOS
	Planowanie
	Montaż, demontaż i regulacja

Dyrektywa o maszynach

Mebel wyposażony w SERVO-DRIVE do AVENTOS podlega dyrektywie 2006/42/EG o maszynach wprowadzanych do obrotu na obszarze Europejskiej Przestrzeni Gospodarczej + Szwajcarii + Turcji.
Więcej informacji na ten temat znajdą Państwo na www.blum.pl

System podnośników

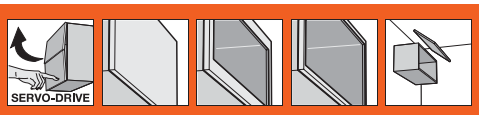

► AVENTOS HS – front uchylno-nachodzący

►► Wersja standard/SERVO-DRIVE

Fronty drewniane, szerokie i wąskie ramki aluminiowe

- idealny do dużych, pojedynczych frontów
- wysokość korpusu 350 do 800 mm
- szerokość korpusu do 1800 mm
- zamyka się delikatnie i cicho, dzięki BLUMOTION
- mały nakład siły podczas otwierania
- komfort płynnego ruchu dzięki bezstopniowej funkcji stop
- montaż bez użycia narzędzi
- regulacja frontu w trzech płaszczyznach
- prosta bezstopniowa regulacja siłownika

Do wyboru właściwego siłownika należy znać wysokość korpusu KH i wagę frontu łącznie z uchwytem

Przykład

Wysokość korpusu KH = 600 mm, waga frontu = 10 kg, wybór siłownika = 20S2E00.05
KH = 602 mm -> 600 mm, KH = 603 mm -> 605 mm

W przypadku spornych, granicznych danych zalecamy silniejszy siłownik!

* Do frontów drewnianych stosować 4 wkręty do płyty wiórowej (609.1x00) na stronę. Do szerokich ramek aluminiowych stosować 4 blachowkręty (660.0950) na stronę

Wersja standard

SERVO-DRIVE

Informacje o zamawianiu

1 Zestaw siłowników

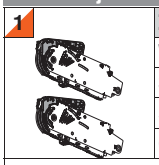

Wysokość korpusu KH	Nr art.		
350 - 525 mm	20S2A00.05	20S2B00.05	20S2C00.05
526 - 675 mm	20S2D00.05	20S2E00.05	20S2F00.05
676 - 800 mm	20S2G00.05	20S2H00.05	20S2I00.05

Elementy składowe:

1	Symetryczny siłownik	2 x
	Wkręt do płyty wiórowej Ø 4 x 35 mm	10 x

2 Zestaw podnośników

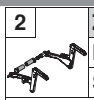

Materiał	Kolor	Nr art.
Stal	Niklowany	20S3500.06

Elementy składowe:

2a	Zestaw podnośników lewy	1 x
2b	Zestaw podnośników prawy	1 x
2c	Zaślepka do stabilizacji poprzecznej	2 x

2 Zestaw podnośników do SERVO-DRIVE

Materiał	Kolor	Nr art.
Stal	Niklowany	21S3500.01

Elementy składowe:

2a	Zestaw podnośników SERVO-DRIVE lewy	1 x
2b	Zestaw podnośników SERVO-DRIVE prawy	1 x
2c	Zaślepka do stabilizacji poprzecznej	2 x

3 Zestaw zaślepek

Materiał	Kolor	Nr art.
Tworzywo	HGR, SW, NI-L	20S8000

Elementy składowe:

3a	Zaślepka lewa, duża	1 x
3b	Zaślepka prawa, duża	1 x
3c	Zaślepka okrągła	2 x

Waga frontu łącznie z uchwytem (kg)

KH (mm)	20S2G00.05	20S2H00.05	20S2I00.05
800	4.00–7.00	6.00–12.25	10.50–20.00
795	4.00–7.00	6.00–12.25	10.50–20.00
790	4.00–7.00	6.00–12.25	10.75–20.00
785	4.00–7.00	6.25–12.50	10.75–20.00
780	4.00–7.00	6.25–12.50	10.75–20.25
775	3.75–7.00	6.25–12.50	11.00–20.25
770	3.75–7.00	6.25–12.50	11.00–20.25
765	3.75–7.25	6.50–12.50	11.00–20.25
760	3.75–7.25	6.50–12.75	11.25–20.25
755	3.75–7.25	6.50–12.75	11.25–20.50
750	3.50–7.25	6.50–12.75	11.50–20.50
745	3.50–7.25	6.50–12.75	11.50–20.50
740	3.50–7.25	6.50–12.75	11.75–20.75
735	3.50–7.50	6.50–13.00	11.75–20.75
730	3.50–7.50	6.75–13.00	11.75–21.00
725	3.50–7.50	6.75–13.00	12.00–21.00
720	3.50–7.50	6.75–13.00	12.00–21.25
715	3.50–7.50	6.75–13.00	12.00–21.25
710	3.50–7.75	6.75–13.25	12.25–21.25
705	3.50–7.75	6.75–13.25	12.25–21.50
700	3.50–7.75	6.75–13.25	12.50–21.50
695	3.50–7.75	6.75–13.25	12.50–21.50
690	3.50–7.75	6.75–13.25	12.75–21.50
685	3.50–8.00	7.00–13.25	12.75–21.50
680	3.50–8.00	7.00–13.50	13.00–21.50
676	3.50–8.00	7.00–13.50	13.00–21.50

KH (mm)	20S2D00.05	20S2E00.05	20S2F00.05
675	3.00–5.25	5.00–11.00	09.75–19.00
670	3.00–5.25	5.00–11.00	09.75–19.00
665	3.00–5.25	5.00–11.00	09.75–19.00
660	3.00–5.50	5.25–11.25	10.00–19.00
655	3.00–5.50	5.25–11.25	10.00–19.00
650	3.00–5.50	5.25–11.25	10.00–19.00
645	3.00–5.50	5.25–11.25	10.00–18.75
640	3.00–5.50	5.25–11.25	10.00–18.75
635	3.00–5.50	5.25–11.50	10.25–18.75
630	3.00–5.75	5.50–11.50	10.25–18.75
625	3.00–5.75	5.50–11.50	10.25–18.75
620	3.00–5.75	5.50–11.50	10.25–18.75
615	3.00–5.75	5.50–11.50	10.25–18.75
610	3.00–6.00	5.50–11.75	10.50–18.50
605	3.00–6.00	5.50–11.75	10.50–18.50
600	3.00–6.00	5.50–11.75	10.50–18.50
595	3.00–6.00	5.50–11.75	10.50–18.50
590	3.00–6.00	5.50–12.00	10.75–18.25
585	3.00–6.25	5.75–12.00	10.75–18.25
580	3.00–6.25	5.75–12.00	11.00–18.00
575	3.00–6.25	5.75–12.00	11.00–18.00

KH (mm)	20S2D00.05	20S2E00.05	20S2F00.05
570	3.00–6.25	5.75–12.25	11.25–17.75
565	3.00–6.25	5.75–12.25	11.25–17.75
560	3.00–6.50	6.00–12.25	11.25–17.50
555	3.00–6.50	6.00–12.50	11.50–17.50
550	3.00–6.50	6.00–12.50	11.50–17.25
545	3.00–6.50	6.00–12.50	11.50–17.25
540	3.00–6.50	6.00–12.75	11.75–17.00
535	3.00–6.75	6.25–12.75	11.75–16.75
530	3.00–6.75	6.25–12.75	11.75–16.75
526	3.00–6.75	6.25–13.00	12.00–16.50

KH (mm)	20S2A00.05	20S2B00.05	20S2C00.05
525	2.50–4.00	3.25–7.50	7.25–15.00
520	2.50–4.00	3.50–7.50	7.25–15.00
515	2.50–4.00	3.50–7.50	7.25–14.75
510	2.50–4.00	3.50–7.75	7.50–14.75
505	2.50–4.00	3.50–7.75	7.50–14.75
500	2.50–4.25	3.50–7.75	7.50–14.75
495	2.50–4.25	3.75–7.75	7.50–14.50
490	2.50–4.25	3.75–8.00	7.75–14.50
485	2.50–4.25	3.75–8.00	7.75–14.25
480	2.50–4.25	3.75–8.00	7.75–14.25
475	2.50–4.25	3.75–8.00	7.75–14.00
470	2.50–4.25	4.00–8.25	8.00–14.00
465	2.25–4.25	4.00–8.25	8.00–13.75
460	2.25–4.25	4.00–8.25	8.00–13.75
455	2.25–4.25	4.00–8.50	8.25–13.50
450	2.25–4.25	4.00–8.50	8.25–13.50
445	2.25–4.50	4.25–8.50	8.25–13.25
440	2.25–4.50	4.25–8.50	8.25–13.00
435	2.25–4.50	4.25–8.75	8.50–13.00
430	2.25–4.50	4.25–8.75	8.50–12.75
425	2.25–4.50	4.25–8.75	8.50–12.75
420	2.25–4.50	4.25–8.75	8.50–12.50
415	2.25–4.50	4.25–8.75	8.50–12.50
410	2.25–4.50	4.25–9.00	8.75–12.25
405	2.25–4.50	4.25–9.00	8.75–12.00
400	2.00–4.75	4.25–9.00	8.75–12.00
395	2.00–4.75	4.50–9.00	8.75–11.75
390	2.00–4.75	4.50–9.00	8.75–11.50
385	2.00–4.75	4.50–9.25	9.00–11.50
380	2.00–4.75	4.50–9.25	9.00–11.25
375	2.00–4.75	4.50–9.25	9.00–11.25
370	2.00–4.75	4.50–9.25	9.00–11.00
365	2.00–4.75	4.50–9.25	9.00–11.00
360	2.00–4.75	4.50–9.50	9.25–10.75
355	2.00–4.75	4.50–9.50	9.25–10.50
350	2.00–5.00	4.50–9.50	9.25–10.50

Wysokość korpusu KH (mm)

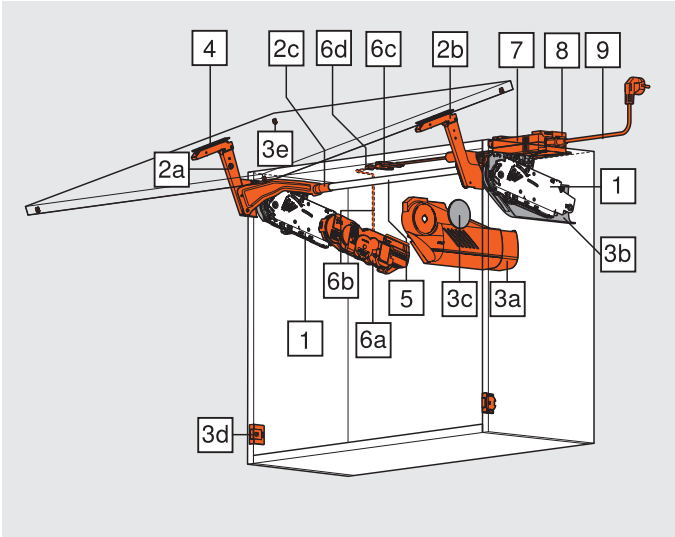

Fronty drewniane, szerokie i wąskie ramki aluminiowe

Informacje o zamawianiu

3 Zestaw zaślepek do SERVO-DRIVE

Materiał	Kolor	Nr art.
Tworzywo	HGR, SW, NI-L	21S8000

Elementy składowe:

3a	Zaślepka lewa, duża SERVO-DRIVE	1 x
3b	Zaślepka prawa, duża	1 x
3c	Zaślepka okrągła	2 x
3d	Włącznik SERVO-DRIVE	2 x
3e	Dystans Blum, Ø 5 mm	4 x

Kolor			
HGR	Jasnoszary	NI-L	Niklowan.
SW	Jedwabiście biały		

4 Zestaw mocowań frontu

Rozwiązanie	Nr art.
Fronty drewniane i z szeroką ramką aluminiową*	20S4200
Wąskie ramki aluminiowe	20S4200A

5 Reling stabilizacji poprzecznej

Materiał	Średnica	Nr art.
Aluminium	Ø 16 mm	20Q1061UN
Do przycięcia, 1061 mm		
Wykrój	Szerokość wewnętrzna korpusu LW - 129 mm**	

** SERVO-DRIVE: szerokość wewnętrzna korpusu LW - 164 mm

Zestaw łączników do stabilizacji poprzecznej

Materiał	Średnica	Nr art.
Aluminium	Ø 16 mm	20Q153ZN
Od szerokości wewnętrznej korpusu LW 1190 mm		
Przekrój dla 5	Szerokość wewnętrzna korpusu LW / 2 - 147 mm**	

Elementy składowe:

	Element łączący	1 x
	Uchwyt	1 x
	Zaślepka do stabilizacji poprzecznej	2 x

** SERVO-DRIVE: szerokość wewnętrzna korpusu LW / 2 - 165 mm

6 Zestaw SERVO-DRIVE

Materiał	Kolor	Nr art.
Tworzywo	RAL 7037 ciemnoszary	21FA000

Elementy składowe:

6a	Jednostka napędu	1 x
6b	Przewód zasilający, 1500 mm	1 x
6c	Złącze pinowe	1 x
6d	Końcówka ochronna przewodu	2 x

Przy kilku korpusach połączonych wspólnym frontem zalecamy stosowanie jednej jednostki napędu SERVO-DRIVE na korpus!

a Akcesoria

Uchwyt przewodu

Materiał	Kolor	Nr art.
Tworzywo	Biały	Z10K0009
Np. do mocowania kabla zasilającego		

7 Zasilacz Blum

Moc	72 W
Łącznie z instrukcją montażu	
Bez przewodu sieciowego	

Język	Nr art.
DE, EN, FR, IT, NL	Z10NE020A
DA, EN, FI, NO, SV	Z10NE020B
EN, EL, HR, SR, SL, TR	Z10NE020C
EN, FR, IT, ES, PT	Z10NE020D
PL, SK, CS, HU	Z10NE020E
BG, ET, LV, LT, RO, RU	Z10NE020F
EN (US, CA), FR, ES	Z10NE020G
ZH, EN	Z10NE020H

Oznaczenia języka zgodnie z ISO-639

8 Uchwyt zasilacza

Materiał	Kolor	Nr art.
Tworzywo	Jasnoszary	Z10NG120
Do zasilacza Blum 72 W		

9 Przewód sieciowy

Kraje	Nr art.	Kraje	Nr art.
Europa	Z10M200E	CH	Z10M200C
US, CA	Z10M200U	JP	Z10M200J
BR	Z10M200S	BR	Z10M200S.01
UK	Z10M200B	DK	Z10M200D
IL	Z10M200I	AU	Z10M200K
CN	Z10M200N	AR	Z10M200A
IN	Z10M200H	CL	Z10M200L
TW	Z10M200T	ZA	Z10M200Z
Europa, bez wtyczki	Z10M200E.OS		

Kabel zasilający i końcówka ochronna przewodu

Długość	Nr art.
Do przycięcia, 8 m	Z10K800AE
Stosowany jako przewód zasilający	

Elementy składowe:

6b	Kabel zasilający	1 x
6d	Końcówka ochronna przewodu	5 x

Złącze pinowe i końcówka ochronna przewodu

Materiał	Kolor	Nr art.
Tworzywo	Czarny	Z10V100E.01
Montaż bez użycia narzędzi		

Elementy składowe:

6c	Złącze pinowe	1 x
6d	Końcówka ochronna przewodu	2 x

Strony ze wskazówkami

Przegląd – AVENTOS HS	45	Wskazówki bezpieczeństwa	50	Wartości przybliżone dla wagi frontu	690
Akcesoria – ogólne	88	Montaż, demontaż i regulacja	50	Inne informacje techniczne	684
Planowanie	48	Montaż, demontaż i regulacja – SERVO-DRIVE			
Planowanie – dystans Blum	49		90		
Planowanie – włącznik SERVO-DRIVE	49	Przegląd – pomoce montażowe	605		

System podnośników

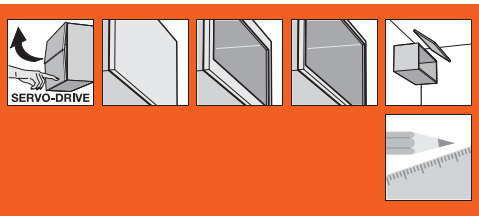

► AVENTOS HS – front uchylno-nachodzący

►► Wersja standard/SERVO-DRIVE

Fronty drewniane, szerokie i wąskie ramki aluminiowe

Planowanie

Pozycja wiercenia

* Głębokość wiercenia 5 mm

** Otwór alternatywny

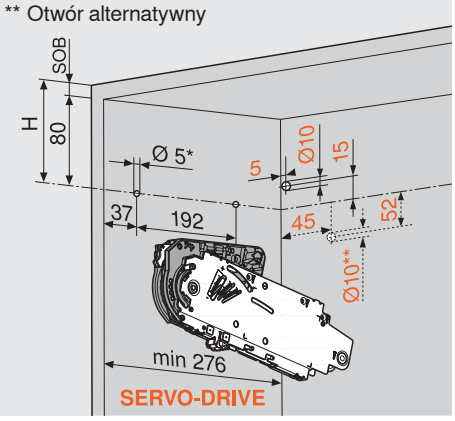

SOB Grubość wieńca górnego

5 x wkręt do płyty Ø 4 x 35 mm

Nawiercenie pod przewód zasilający SERVO-DRIVE tylko po lewej stronie

Wymiary zabudowy

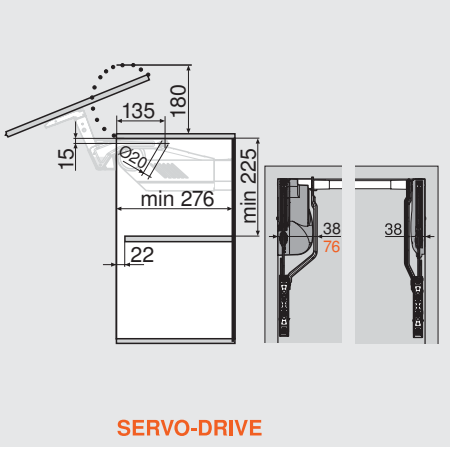

Pozycja frontu

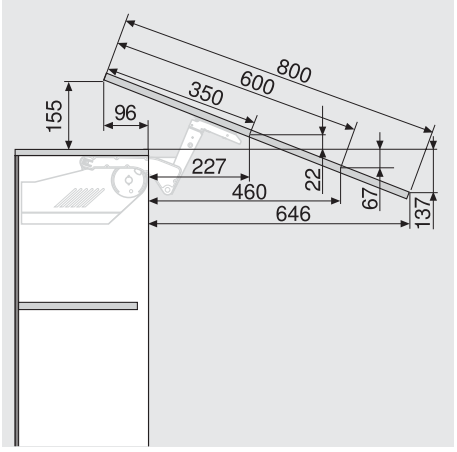

Wymiary zmieniają się w zależności od nachylenia

Obróbka frontu – fronty drewniane i szerokie ramki aluminiowe

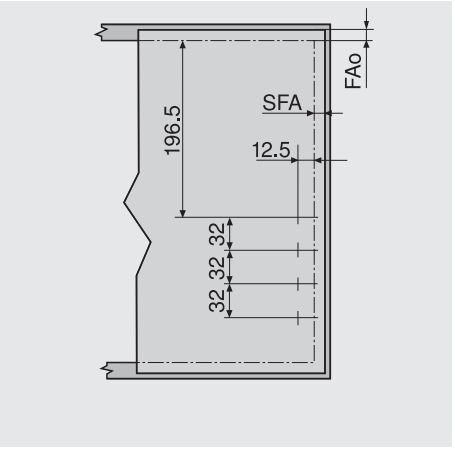

Do frontów drewnianych stosować 4 wkręty do płyty wiórowej (609.1x00). Do szerokich ramek aluminiowych stosować 4 blachowkręty (660.0950)

Obróbka frontu – wąskie ramki aluminiowe

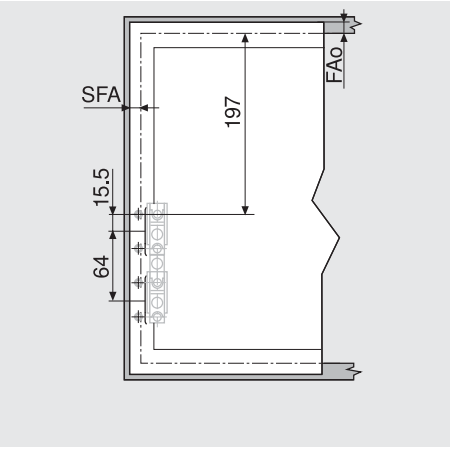

FAo Nałożenie frontu górne

SFA Nałożenie frontu boczne

Nałożenie przy ścianie: niezbędna min. szczelina 5 mm

Planowanie – wąskie ramki aluminiowe

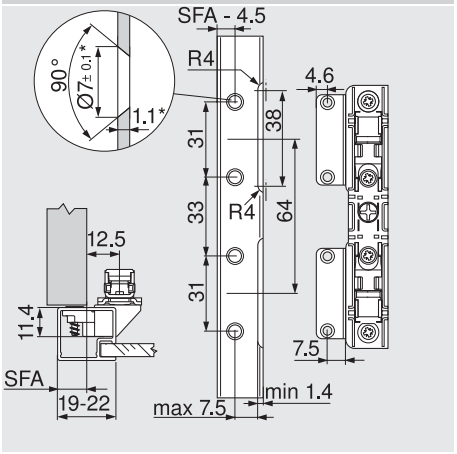

* Przy zmianie grubości materiału dopasować wymiary obróbki

Przy szerokości ramy 19 mm możliwe jest nałożenie frontu boczne SFA od 11 - 18 mm

Wysokość zabudowy listwy ozdobnej

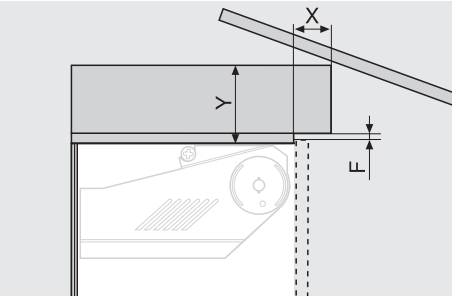

Szczelina F (mm)	X max. (mm)	Y max. (mm)
3.0	35	101
2.0	31	101
1.5	28	101

Element łączący

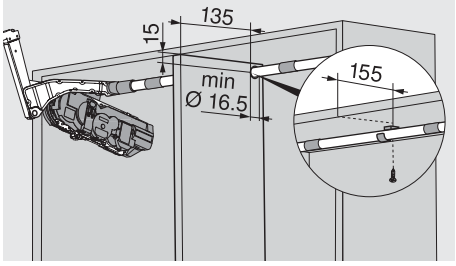

Strony ze wskazówkami

Przegląd – AVENTOS HS	45
Informacje o zamawianiu – fronty drewniane, szerokie i wąskie ramki aluminiowe	46
Wskazówki bezpieczeństwa	50
Montaż, demontaż i regulacja	50
Montaż, demontaż i regulacja – SERVO-DRIVE	90
Przegląd – pomoce montażowe	605
Inne informacje techniczne	684

Fronty drewniane, szerokie i wąskie ramki aluminiowe

Planowanie

Dystans Blum (tylko do stosowania z SERVO-DRIVE)

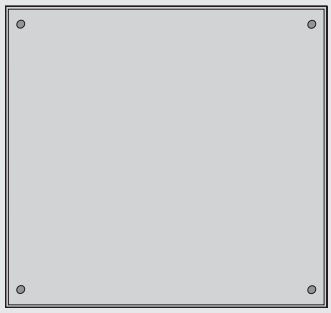

Umieścić dystans Blum (nie naklejać)

* Od dolnej krawędzi korpusu przy wysuniętych w dół frontach

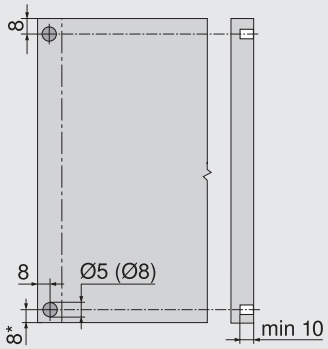

Zalecenie do ramek aluminiowych:
Przewidzieć otwór na dystans Blum w boku korpusu. Przy mocowaniu we froncie trzeba przeprowadzić próbę montażową

Włącznik SERVO-DRIVE

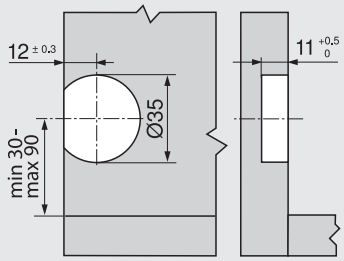

System podnośników

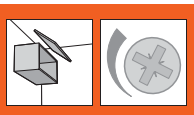

► AVENTOS HS – front uchylno-nachodzący

►► Montaż, demontaż i regulacja

Siłownik

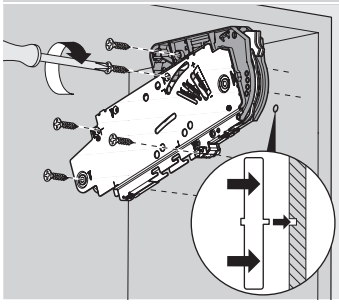

Montaż

Zestaw podnośników

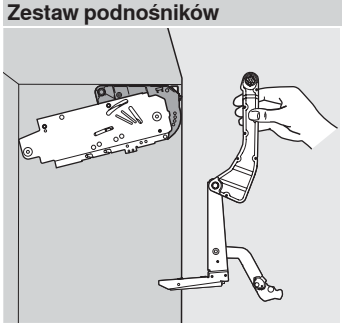

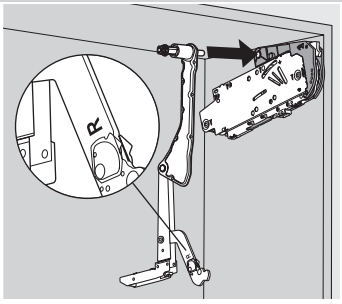

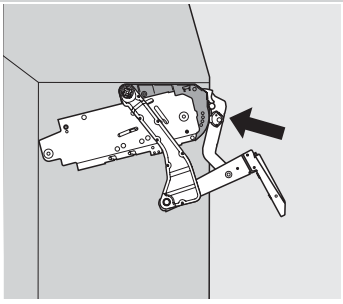

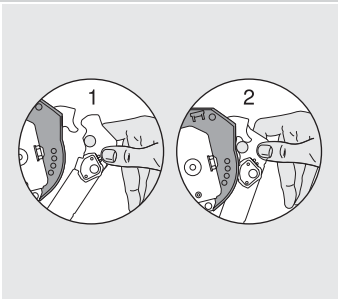

Montaż

Zestaw podnośników

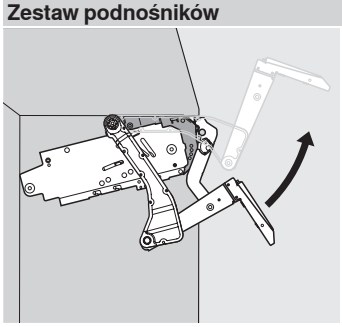

OSTRZEŻENIE

Niebezpieczeństwo zranienia przez gwałtownie unoszący się podnośnik!

Montaż produktu w Ameryce Pn. wymaga naniesienia specjalnych naklejek bezpieczeństwa

Niebezpieczeństwo zranienia przez gwałtownie unoszący się podnośnik

Nie opuszczać podnośnika tylko go wypiąć

Stabilizacja poprzeczna

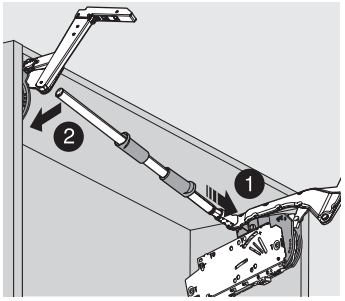

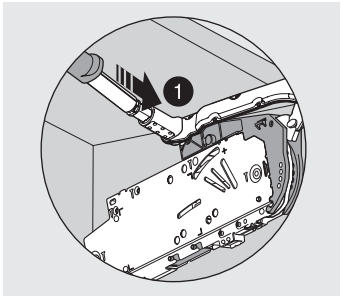

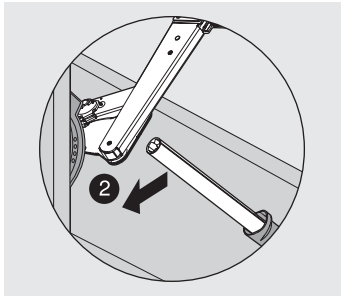

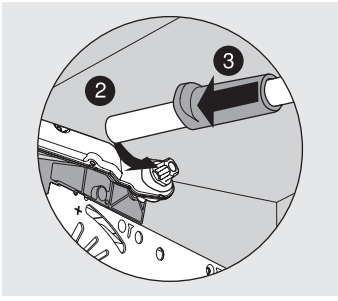

Front

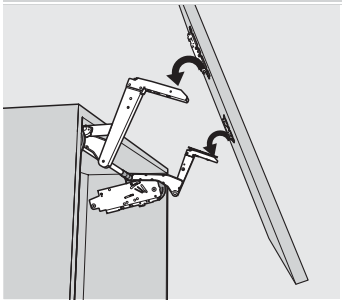

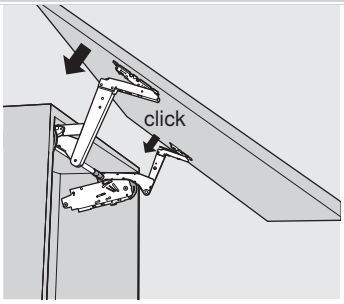

Montaż

Siłownik

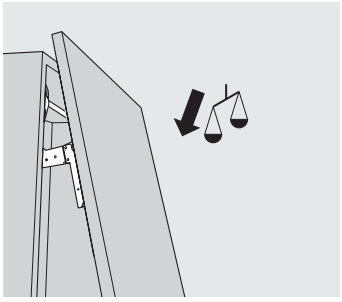

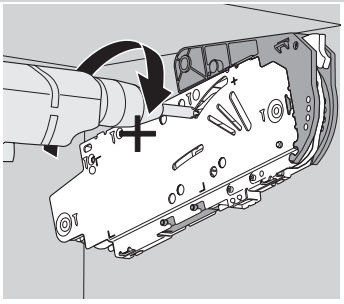

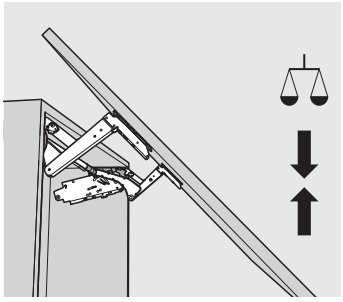

Regulacja

Siłownik

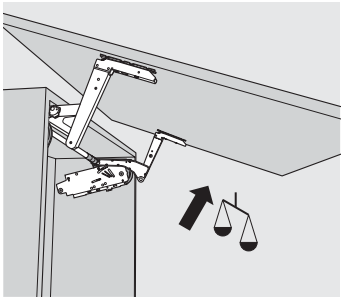

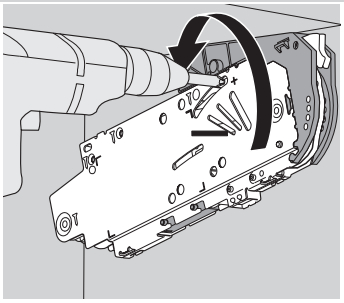

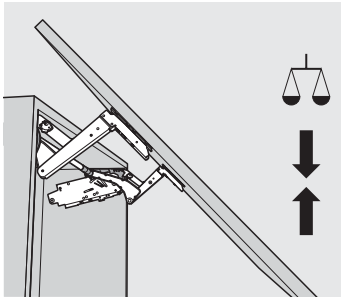

Wskazówka
W przypadku SERVO-DRIVE rozruch testowy przeprowadzić po regulacji siłownika!

Regulacja

Front

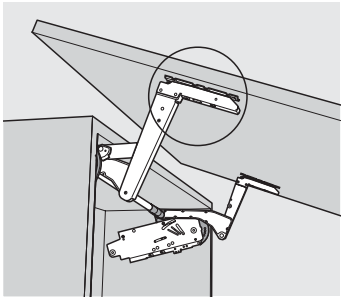

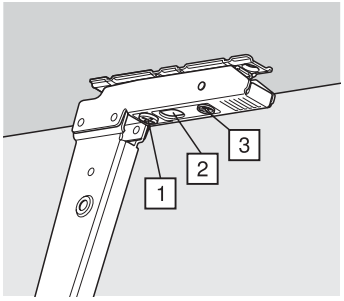

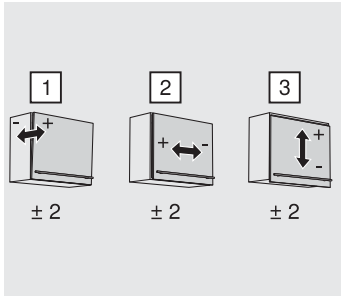

Regulacja

System podnośników

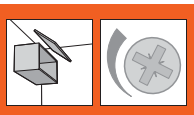

► AVENTOS HS – front uchylno-nachodzący

►► Montaż, demontaż i regulacja

AVENTOS-zaślepki

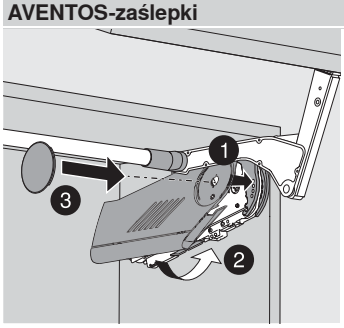

Montaż

Demontaż

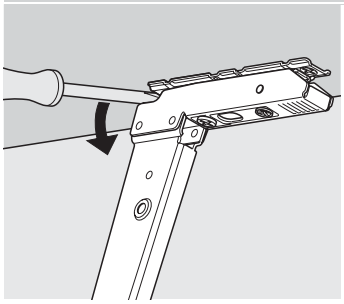

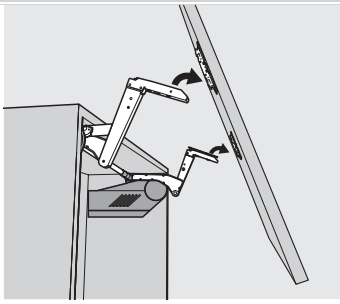

Demontaż

OSTRZEŻENIE

Niebezpieczeństwo zranienia przez gwałtownie unoszący się podnośnik!

Montaż produktu w Ameryce Pn. wymaga naniesienia specjalnych naklejek bezpieczeństwa

Niebezpieczeństwo zranienia przez gwałtownie unoszący się podnośnik

Nie opuszczać podnośnika tylko go wypiąć

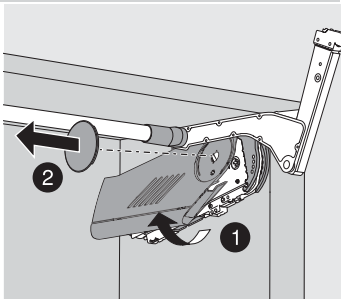

Demontaż

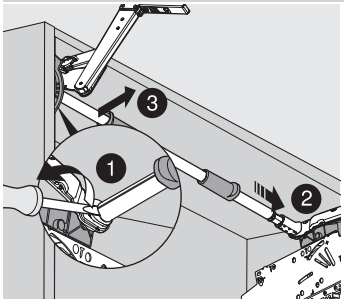

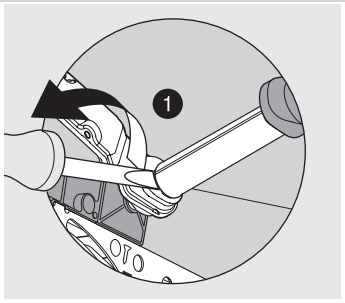

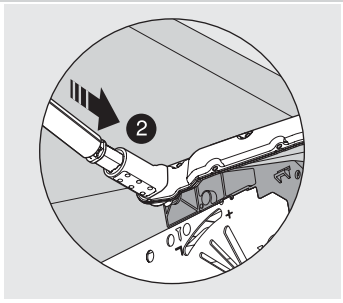

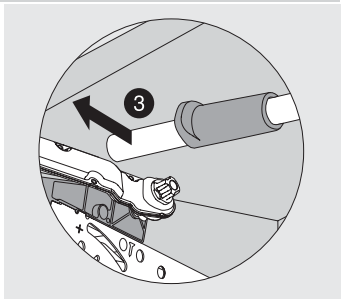

Demontaż

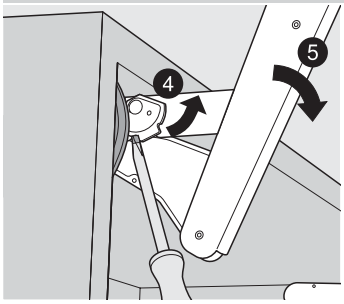

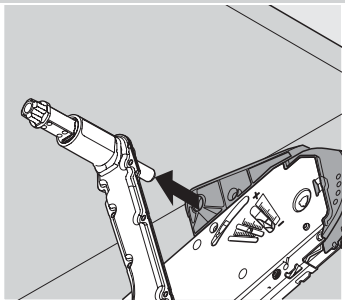

System podnośników

► AVENTOS HL – front nad korpusem

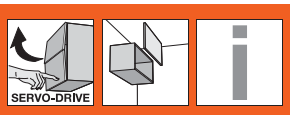

Delikatny ruch frontu nad korpusem

AVENTOS HL unosi front równolegle do korpusu. Ten system podnośników jest idealny do szafek górnych, nad którymi znajdują się inne fronty, jak również do zabudowy niszy w wysokiej szafie, by zakryć np. urządzenia elektryczne takie jak kuchenka mikrofalowa.

- Zamyka się delikatnie i cicho, dzięki BLUMOTION
- Otwiera się bez trudu
- Zatrzymuje się w każdej pozycji otwarcia
- Oferuje łatwy dostęp do wnętrza szafki
- Przeznaczony do szafek górnych, nad którymi są kolejne korpusy lub listwy ozdobne
- Mały program, duże spektrum zastosowania
- Prosty montaż i regulacja
- Stabilny, także w przypadku szerokich frontów
- Długi okres użytkowania
- Żadnych wystających elementów
- W opcji: SERVO-DRIVE do AVENTOS, elektryczne wspomaganie ruchu do frontów szafek górnych

Otwieranie i zamykanie – łatwe i wygodne

Niezależnie od wagi i wielkości frontu AVENTOS HL wymaga tylko małego nakładu siły, by otworzyć lub zamknąć front. Dzięki bezstopniowej funkcji stop front zatrzymuje się na wybranej wysokości

Zintegrowany BLUMOTION sprawia, że fronty, zarówno ciężkie jak i lekkie, zamykają się delikatnie i cicho

Inne korzyści, które przekonają Państwa klientów

Długi okres użytkowania
Strategicznym komponentem siło-wnika jest solidny zestaw sprężyn. Zapewnia on okuciu trwałość i długi okres użytkowania

Brak wystających elementów
Wypinany podnośnik teleskopowy – zaleta przy produkcji mebli i przy montażu kuchni

Listwy ozdobne
AVENTOS HL jest przeznaczony do szafek górnych, nad którymi są kolejne korpusy lub listwy ozdobne

► AVENTOS HL – front nad korpusem

Zdjęcie

►► Wersja standard/SERVO-DRIVE

Fronty drewniane, szerokie i wąskie ramki aluminiowe	56

►► Akcesoria

Zdjęcie

Wkręty	88
Wiertło samocentrujące	88
Amortyzator	88
Wkrętak	89
Bit krzyżakowy	89

►► Montaż, demontaż i regulacja

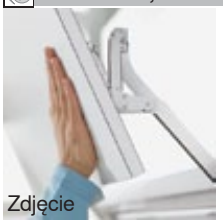

Zdjęcie

Wskazówki bezpieczeństwa	60
Montaż	60
Regulacja	61
Demontaż	62
Montaż, demontaż i regulacja – SERVO-DRIVE	90

Informacja

Korzystajcie Państwo z bezpłatnej wersji programu **DYNALOG limited** na dołączonej płycie DVD!

- DYNAPLAN – planowanie korpusu łącznie z wyborem okuć
- DYNACAT – elektroniczny katalog produktów i eksport danych CAD (dxf, dwg, igs, sat, wrl, x_t, jpg)
- DYNASHOP – kosz produktów z opcją ich zamawiania

Piktogramy

	Artykuł na zapytanie
	Informacje ogólne
	Akcesoria
	AVENTOS HL – front nad korpusem
	Front drewniany
	Szeroka ramka aluminiowa
	Wąska ramka aluminiowa
	SERVO-DRIVE do AVENTOS
	Planowanie
	Montaż, demontaż i regulacja

Dyrektywa o maszynach

Mebel wyposażony w SERVO-DRIVE do AVENTOS podlega dyrektywie 2006/42/EG o maszynach wprowadzanych do obrotu na obszarze Europejskiej Przestrzeni Gospodarczej + Szwajcarii + Turcji.
Więcej informacji na ten temat znajdą Państwo na www.blum.pl

System podnośników

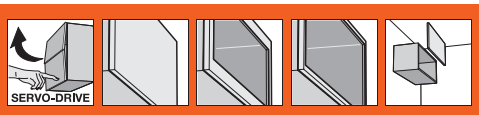

► AVENTOS HL – front nad korpusem

►► Wersja standard/SERVO-DRIVE

Fronty drewniane, szerokie i wąskie ramki aluminiowe

- przeznaczony do małych, pojedynczych frontów
- wysokość korpusu 300 do 580 mm
- szerokość korpusu do 1800 mm
- zamyka się delikatnie i cicho, dzięki BLUMOTION
- mały nakład siły podczas otwierania
- komfort płynnego ruchu dzięki bezstopniowej funkcji stop
- montaż bez użycia narzędzi
- regulacja frontu w trzech płaszczyznach
- prosta bezstopniowa regulacja siłownika

Do wyboru właściwego siłownika należy znać wysokość korpusu KH i wagę frontu łącznie z uchwytem

W przypadku spornych, granicznych danych zalecamy silniejszy siłownik!

* Do frontów drewnianych stosować 4 wkręty do płyty wiórowej (609.1x00) na stronę. Do szerokich ramek aluminiowych stosować 4 blachowkręty (660.0950) na stronę

Wersja standard

SERVO-DRIVE

Informacje o zamawianiu

1 Zestaw siłowników

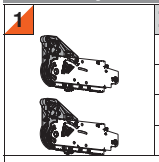

Nr art.
20L2100.05 20L2300.05 20L2500.05
20L2700.05 20L2900.05

Elementy składowe:		
1	Symetryczny siłownik	2 x
	Wkręt do płyty wiórowej Ø 4 x 35 mm	10 x

Waga frontu łącznie z uchwytem (kg)

Zestaw siłowników	Wysokość korpusu KH (mm)			
	300 - 349	350 - 399	400 - 550	450 - 580
	Zestaw podnośników			
	20L3200.06 / 21L3200.01	20L3500.06 / 21L3500.01	20L3800.06 / 21L3800.01	20L3900.06 / 21L3900.01
20L2100.05	1.25 - 4.25	1.25 - 2.50		
20L2300.05	3.50 - 7.25	1.75 - 5.00	1.75 - 3.50	
20L2500.05	6.50 - 12.00	4.25 - 9.00	2.75 - 6.75	2.00 - 5.25
20L2700.05	11.00 - 20.00	8.00 - 14.75	5.75 - 11.75	4.25 - 9.25
20L2900.05		13.50 - 20.00	10.50 - 20.00	8.25 - 16.50

2 Zestaw podnośników

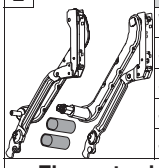

Wysokość korpusu KH (mm)	Nr art.
300 - 349	20L3200.06
350 - 399	20L3500.06
400 - 550	20L3800.06
450 - 580	20L3900.06

Elementy składowe:		
2a	Zestaw podnośników lewy	1 x
2b	Zestaw podnośników prawy	1 x
2c	Zaślepka do stabilizacji poprzecznej	2 x

3 Zestaw zaślepek

Materiał	Kolor	Nr art.
Tworzywo	HGR, SW, NI-L	20L8000.01

Elementy składowe:		
3a	Zaślepka lewa, duża	1 x
3b	Zaślepka prawa, duża	1 x
3c	Zaślepka okrągła	2 x

2 Zestaw podnośników do SERVO-DRIVE

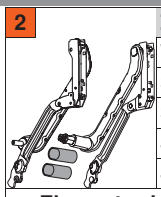

Wysokość korpusu KH (mm)	Nr art.
300 - 349	21L3200.01
350 - 399	21L3500.01
400 - 550	21L3800.01
450 - 580	21L3900.01

Elementy składowe:		
2a	Zestaw podnośników SERVO-DRIVE lewy	1 x
2b	Zestaw podnośników prawy	1 x
2c	Zaślepka do stabilizacji poprzecznej	2 x

3 Zestaw zaślepek do SERVO-DRIVE

Materiał	Kolor	Nr art.
Tworzywo	HGR, SW, NI-L	21L8000

Elementy składowe:		
3a	Zaślepka lewa, duża SERVO-DRIVE	1 x
3b	Zaślepka prawa, duża	1 x
3c	Zaślepka okrągła	2 x
3d	Włącznik SERVO-DRIVE	2 x
3e	Dystans Blum, Ø 5 mm	4 x

Kolor

HGR	Jasnoszary	NI-L	Niklowan.
SW	Jedwabiście biały		

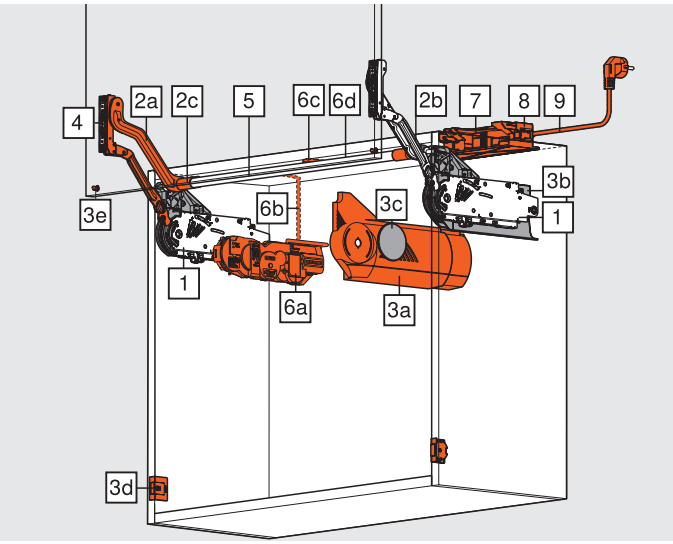

Fronty drewniane, szerokie i wąskie ramki aluminiowe

Informacje o zamawianiu

4 Zestaw mocowań frontu

Rozwiązanie	Nr art.
Fronty drewniane i z szeroką ramką aluminiową*	20S4200
Wąskie ramki aluminiowe	20S4200A

5 Owalny reling stabilizacji poprzecznej

Materiał	Wariant	Nr art.
Aluminium	Owaln.	20Q1061UA
Do przycięcia, 1061 mm		
Wykrój	Szerokość wewnętrzna korpusu LW - 129 mm**	

** SERVO-DRIVE: szerokość wewnętrzna korpusu LW - 164 mm

Zestaw łączników do stabilizacji poprzecznej

Materiał	Średnica	Nr art.
Aluminium	Ø 16 mm	20Q153ZA
Od szerokości wewnętrznej korpusu LW 1190 mm		
Przekrój dla 5	Szerokość wewnętrzna korpusu LW / 2 - 147 mm**	

Elementy składowe:

	Element łączący	1 x
	Uchwyt	1 x
	Zaślepka do stabilizacji poprzecznej	2 x

** SERVO-DRIVE: szerokość wewnętrzna korpusu LW / 2 - 165 mm

6 Zestaw SERVO-DRIVE

Materiał	Kolor	Nr art.
Tworzywo	RAL 7037 ciemnoszary	21FA000

Elementy składowe:

6a	Jednostka napędu	1 x
6b	Przewód zasilający, 1500 mm	1 x
6c	Złącze pinowe	1 x
6d	Końcówka ochronna przewodu	2 x

Przy kilku korpusach połączonych wspólnym frontem zalecamy stosowanie jednej jednostki napędu SERVO-DRIVE na korpus!

7 Zasilacz Blum

Moc	72 W
Łącznie z instrukcją montażu	
Bez przewodu sieciowego	

Język	Nr art.
DE, EN, FR, IT, NL	Z10NE020A
DA, EN, FI, NO, SV	Z10NE020B
EN, EL, HR, SR, SL, TR	Z10NE020C
EN, FR, IT, ES, PT	Z10NE020D
PL, SK, CS, HU	Z10NE020E
BG, ET, LV, LT, RO, RU	Z10NE020F
EN (US, CA), FR, ES	Z10NE020G
ZH, EN	Z10NE020H

Oznaczenia języka zgodnie z ISO-639

8 Uchwyt zasilacza

Materiał	Kolor	Nr art.
Tworzywo	Jasnoszary	Z10NG120
Do zasilacza Blum 72 W		

9 Przewód sieciowy

Kraje	Nr art.	Kraje	Nr art.
Europa	Z10M200E	CH	Z10M200C
US, CA	Z10M200U	JP	Z10M200J
BR	Z10M200S	BR	Z10M200S.01
UK	Z10M200B	DK	Z10M200D
IL	Z10M200I	AU	Z10M200K
CN	Z10M200N	AR	Z10M200A
IN	Z10M200H	CL	Z10M200L
TW	Z10M200T	ZA	Z10M200Z
Europa, bez wtyczki	Z10M200E.OS		

Kabel zasilający i końcówka ochronna przewodu

Długość	Nr art.
Do przycięcia, 8 m	Z10K800AE
Stosowany jako przewód zasilający	

Elementy składowe:

6b	Kabel zasilający	1 x
6d	Końcówka ochronna przewodu	5 x

Złącze pinowe i końcówka ochronna przewodu

Materiał	Kolor	Nr art.
Tworzywo	Czarny	Z10V100E.01
Montaż bez użycia narzędzi		

Elementy składowe:

6c	Złącze pinowe	1 x
6d	Końcówka ochronna przewodu	2 x

a Akcesoria

Uchwyt przewodu

Materiał	Kolor	Nr art.
Tworzywo	Biały	Z10K0009
Np. do mocowania kabla zasilającego		

Strony ze wskazówkami

Przegląd – AVENTOS HL	55	Wskazówki bezpieczeństwa	60	Wartości przybliżone dla wagi frontu	690
Akcesoria – ogólne	88	Montaż, demontaż i regulacja	60	Inne informacje techniczne	684
Planowanie	58	Montaż, demontaż i regulacja – SERVO-DRIVE			
Planowanie – dystans Blum	59		90		
Planowanie – włącznik SERVO-DRIVE	59	Przegląd – pomoce montażowe	605		

System podnośników

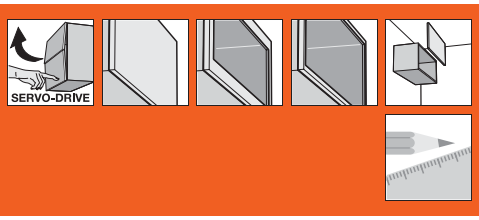

► AVENTOS HL – front nad korpusem

►► Wersja standard/SERVO-DRIVE

Fronty drewniane, szerokie i wąskie ramki aluminiowe

Planowanie

Pozycja wiercenia

* Głębokość wiercenia 5 mm

** Otwór alternatywny

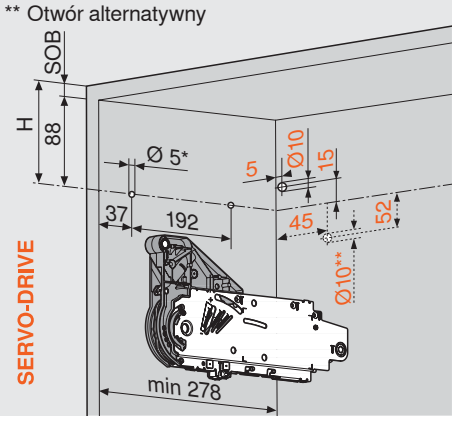

SOB Grubość wieńca górnego

5 x wkręt do płyty Ø 4 x 35 mm

Nawiercenie pod przewód zasilający SERVO-DRIVE tylko po lewej stronie

Wymiary zabudowy

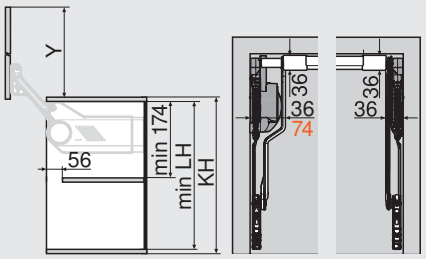

SERVO-DRIVE

KH Wysokość korpusu

LH Wysokość wewnętrzna korpusu

Zestaw podnośników		Min. LH (mm)*	Y (mm)*
Wersja standard	SERVO-DRIVE		
20L3200.06	21L3200.01	262.0	264.0
20L3500.06	21L3500.01	312.0	352.0
20L3800.06	21L3800.01	362.0	440.0
20L3900.06	21L3900.01	412.0	529.0

* Wymiary odnoszą się do dolnej szczeliny = 0 mm

Pozycja frontu

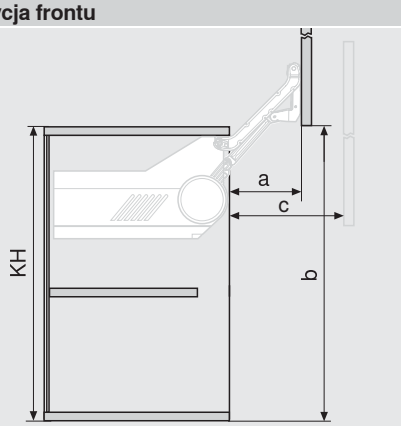

Zestaw podnośników		a (mm)	b (mm)*	c max. (mm)
Wersja standard	SERVO-DRIVE			
20L3200.06	21L3200.01	114.0	257.0	159.0
20L3500.06	21L3500.01	146.0	345.0	209.0
20L3800.06	21L3800.01	178.0	433.0	259.0
20L3900.06	21L3900.01	210.0	522.0	309.5

* Wymiary odnoszą się do dolnej szczeliny = 0 mm

Obróbka frontu – fronty drewniane i szerokie ramki aluminiowe

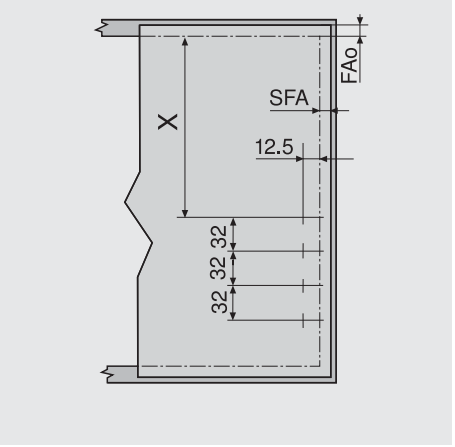

FAo Nałożenie frontu górne

SFA Nałożenie frontu boczne

Nałożenie przy ścianie: niezbędna min. szczelina 5 mm

Obróbka frontu – wąskie ramki aluminiowe

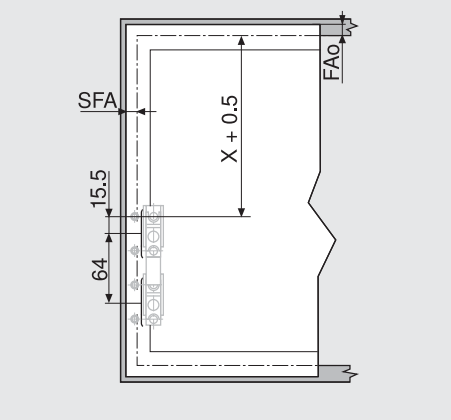

Zestaw podnośników		X (mm)
Wersja standard	SERVO-DRIVE	
20L3200.06	21L3200.01	153
20L3500.06	21L3500.01	203
20L3800.06	21L3800.01	253
20L3900.06	21L3900.01	303

Planowanie – wąskie ramki aluminiowe

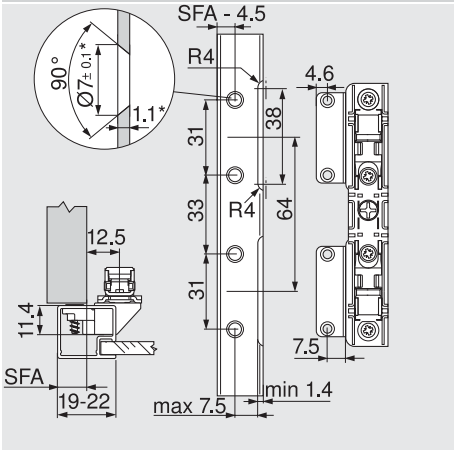

* Przy zmianie grubości materiału dopasować wymiary obróbki

Przy szerokości ramy 19 mm możliwe jest nałożenie frontu boczne SFA od 11 - 18 mm

Wysokość zabudowy listwy ozdobnej

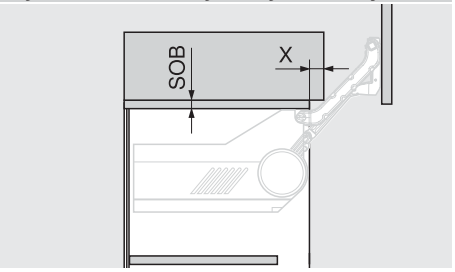

Grubość wieńca górnego SOB (mm)	X (mm)
16	28
18	30
19	31

Element łączący

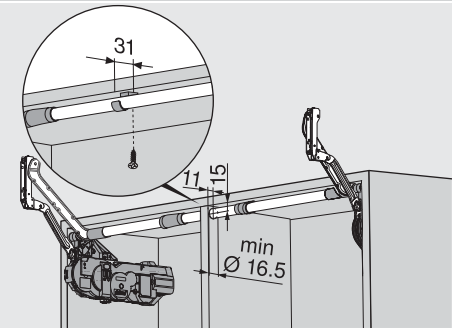

Strony ze wskazówkami

Przegląd – AVENTOS HL	55
Informacje o zamawianiu – fronty drewniane, szerokie i wąskie ramki aluminiowe	56
Wskazówki bezpieczeństwa	60
Montaż, demontaż i regulacja	60
Montaż, demontaż i regulacja – SERVO-DRIVE	90
Przegląd – pomoce montażowe	605
Inne informacje techniczne	684

Fronty drewniane, szerokie i wąskie ramki aluminiowe

Planowanie

Dystans Blum (tylko do stosowania z SERVO-DRIVE)

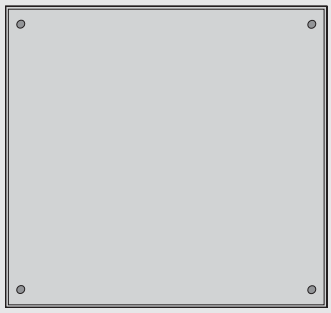

Umieścić dystans Blum (nie naklejać)

* Od dolnej krawędzi korpusu przy wysuniętych w dół frontach

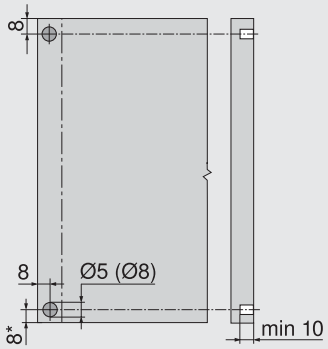

Zalecenie do ramek aluminiowych:
Przewidzieć otwór na dystans Blum w boku korpusu. Przy mocowaniu we froncie trzeba przeprowadzić próbę montażową

Włącznik SERVO-DRIVE

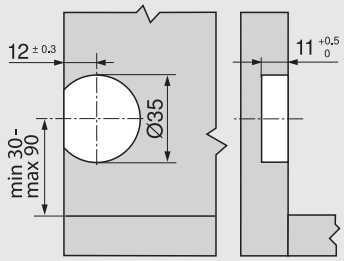

System podnośników

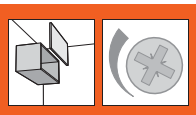

► AVENTOS HL – front nad korpusem

►► Montaż, demontaż i regulacja

Siłownik

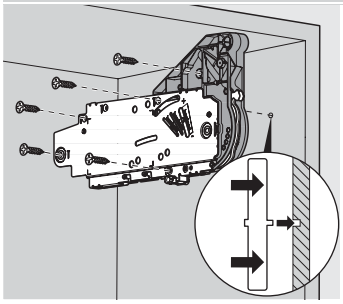

Montaż

Zestaw podnośników

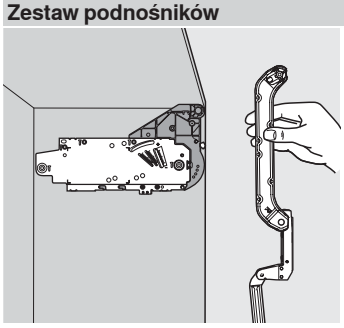

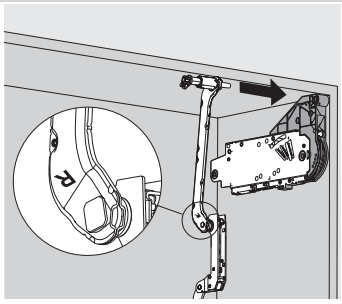

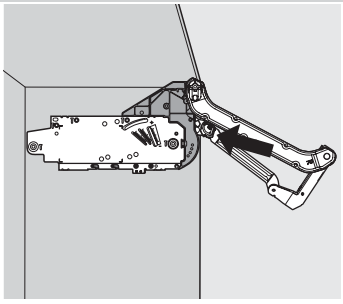

Montaż

Zestaw podnośników

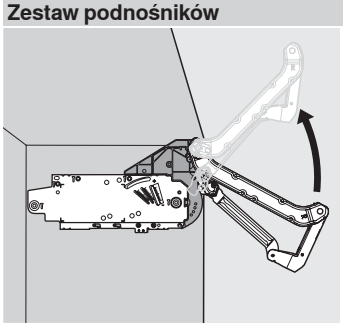

OSTRZEŻENIE

Niebezpieczeństwo zranienia przez gwałtownie unoszący się podnośnik!

Montaż produktu w Ameryce Pn. wymaga naniesienia specjalnych naklejek bezpieczeństwa

Niebezpieczeństwo zranienia przez gwałtownie unoszący się podnośnik

Nie opuszczać podnośnika tylko go wypiąć

Stabilizacja poprzeczna

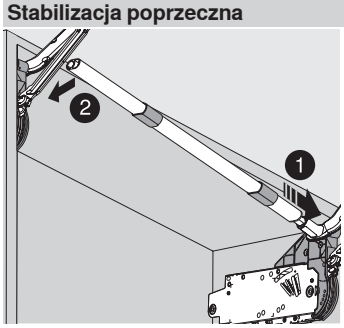

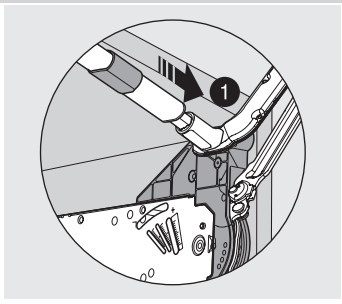

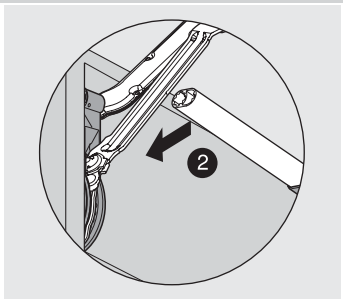

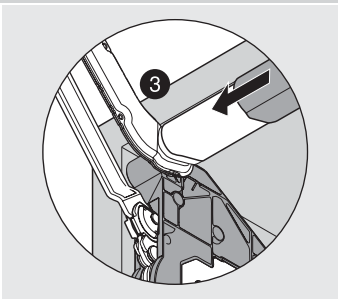

Front

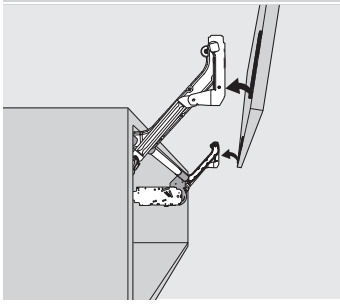

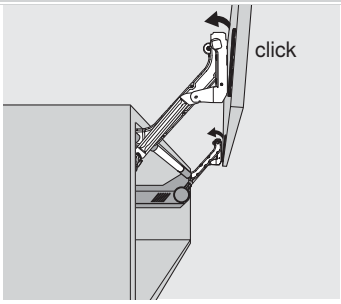

Montaż

Siłownik

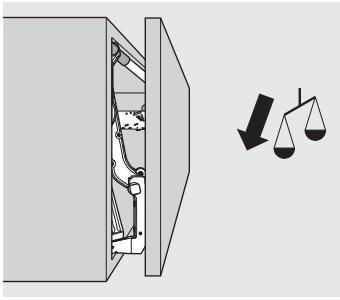

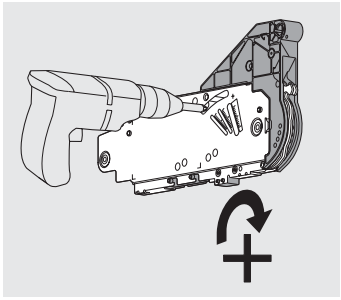

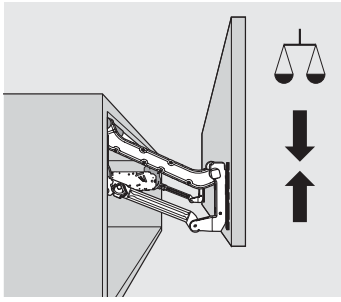

Regulacja

Siłownik

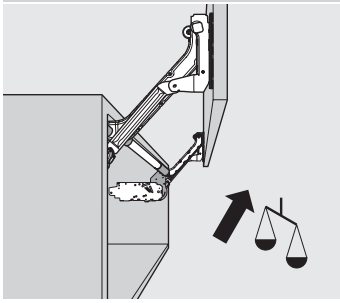

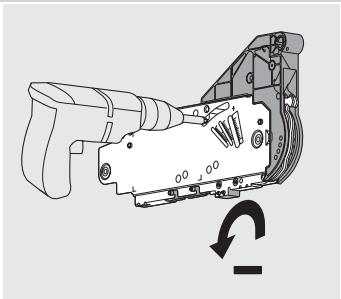

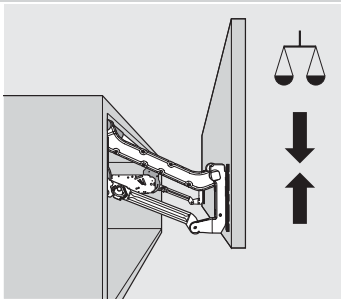

Wskazówka
W przypadku SERVO-DRIVE rozruch testowy przeprowadzić po regulacji siłownika!

Regulacja

Front

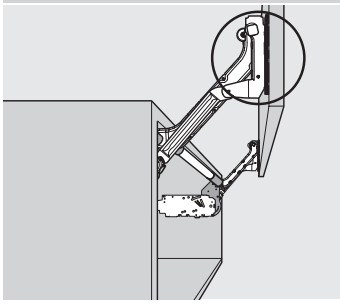

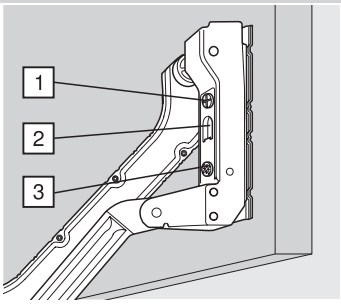

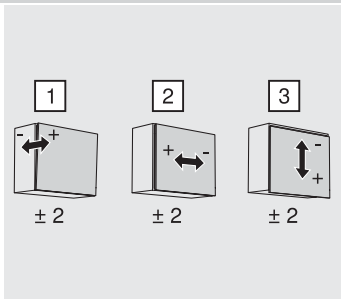

Regulacja

System podnośników

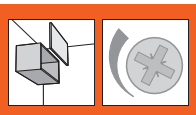

► AVENTOS HL – front nad korpusem

►► Montaż, demontaż i regulacja

AVENTOS-zaślepki

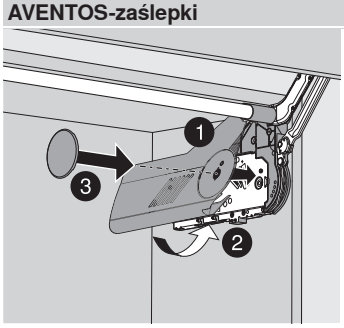

Montaż

Demontaż

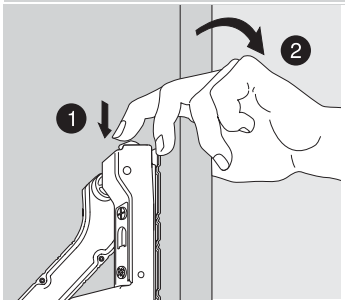

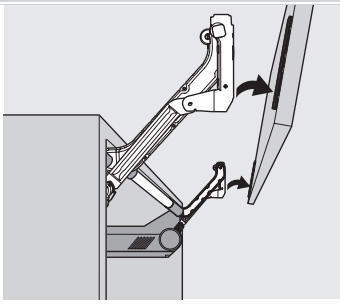

Demontaż

OSTRZEŻENIE

Niebezpieczeństwo zranienia przez gwałtownie unoszący się podnośnik!

Montaż produktu w Ameryce Pn. wymaga naniesienia specjalnych naklejek bezpieczeństwa

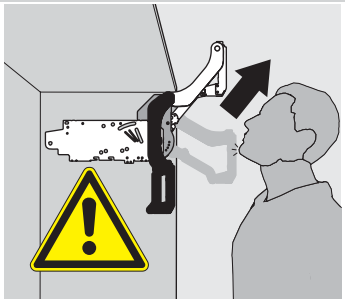

Niebezpieczeństwo zranienia przez gwałtownie unoszący się podnośnik

Nie opuszczać podnośnika tylko go wypiąć

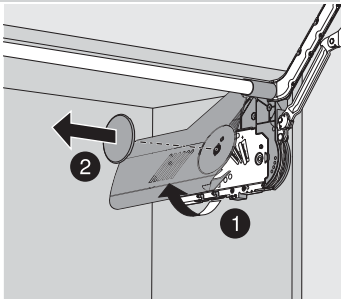

Demontaż

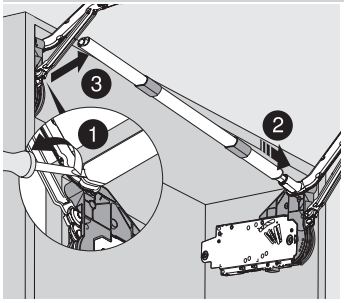

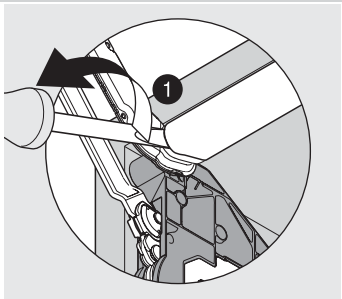

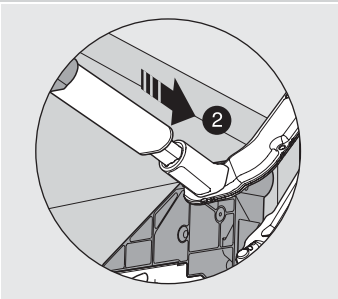

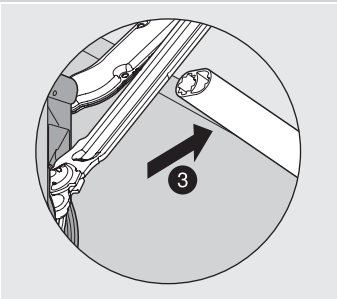

Demontaż

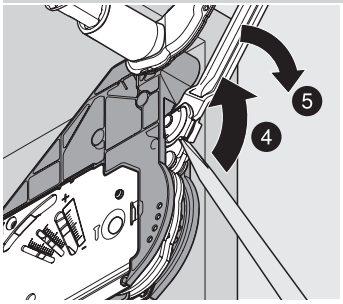

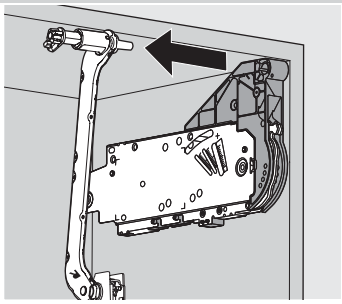

System podnośników

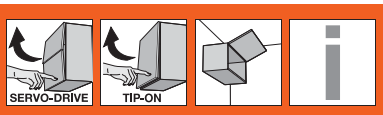

► AVENTOS HK – front uchylny

Fascynująca płynność ruchu

AVENTOS HK unosi pojedynczy front. Przeznaczony jest szczególnie do niskich szafek górnych, wysokiej szafy oraz szafki ponad lodówką. Podczas opracowywania AVENTOS HK zostały uwzględnione także korpusy z górną listwą ozdobną.

- Zamyka się delikatnie i cicho, dzięki BLUMOTION
- Otwiera się bez trudu
- Zatrzymuje się w każdej pozycji otwarcia
- Oferuje łatwy dostęp do wnętrza szafki
- Odpowiedni dla szafek z górną listwą ozdobną
- Mały program, duże spektrum zastosowania
- Prosty montaż i regulacja
- Stabilny, także w przypadku szerokich frontów
- Długi okres użytkowania
- Żadnych wystających elementów
- W opcji: SERVO-DRIVE do AVENTOS
- W opcji: TIP-ON do AVENTOS

Otwieranie i zamykanie – łatwe i wygodne

Dzięki AVENTOS HK już małym nakładem siły można płynnie otwierać i zamykać front. Bezstopniowa funkcja stop zapewnia zatrzymanie frontu na dowolnej wysokości

Zintegrowany BLUMOTION sprawia, że fronty, zarówno ciężkie jak i lekkie, zamykają się delikatnie i cicho

Inne korzyści, które przekonają Państwa klientów

Długi okres użytkowania
Strategicznym komponentem siło-wnika jest solidny zestaw sprężyn. Zapewnia on okuciu trwałość i długi okres użytkowania

Brak wystających elementów
Dostawa z opuszczonym podnośnikiem – zaleta przy produkcji mebli i montażu kuchni

Listwy ozdobne
Przy rozwoju AVENTOS HK zostały uwzględnione także korpusy z listwą ozdobną. Dzięki temu pojawiły się dodatkowe możliwości w projektowaniu mebli kuchennych

► AVENTOS HK – front uchylny

Zdjęcie

►► Wersja standard/SERVO-DRIVE

Fronty drewniane, szerokie i wąskie ramki aluminiowe	66

►► TIP-ON

Fronty drewniane, szerokie i wąskie ramki aluminiowe – TIP-ON	70
TIP-ON 955. – wersja standardowa	72
TIP-ON 955A – wersja silniejsza	73

►► Akcesoria

Ogranicznik kąta otwarcia	67
Adapter	74
Wkręty	88
Wiertło samocentrujące	88
Amortyzator	88
Wkrętak	89
Bit krzyżakowy	89

Zdjęcie

►► Montaż, demontaż i regulacja

Wskazówki bezpieczeństwa	75
Montaż	75
Regulacja	76
Demontaż	76
Ogranicznik kąta otwarcia	76
Montaż, demontaż i regulacja – TIP-ON	77
Montaż, demontaż i regulacja – SERVO-DRIVE	90

Zdjęcie

Informacja

Korzystajcie Państwo z bezpłatnej wersji programu **DYNALOG limited** na dołączonej płycie DVD!

- DYNAPLAN – planowanie korpusu łącznie z wyborem okuć
- DYNACAT – elektroniczny katalog produktów i eksport danych CAD (dxf, dwg, igs, sat, wrl, x_t, jpg)
- DYNASHOP – kosz produktów z opcją ich zamawiania

Piktogramy

	Artykuł na zapytanie
	Informacje ogólne
	Akcesoria
	AVENTOS HK – front uchylny
	Front drewniany
	Szeroka ramka aluminiowa
	Wąska ramka aluminiowa
	SERVO-DRIVE do AVENTOS
	TIP-ON do AVENTOS HK – front uchylny
	Planowanie
	Montaż, demontaż i regulacja

Dyrektywa o maszynach

Mebel wyposażony w SERVO-DRIVE do AVENTOS podlega dyrektywie 2006/42/EG o maszynach wprowadzanych do obrotu na obszarze Europejskiej Przestrzeni Gospodarczej + Szwajcarii + Turcji.
Więcej informacji na ten temat znajdą Państwo na www.blum.pl

System podnośników

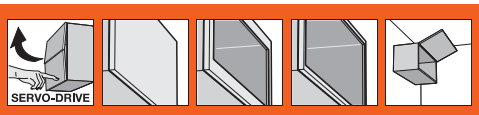

► AVENTOS HK – front uchylny

►► Wersja standard/SERVO-DRIVE

Fronty drewniane, szerokie i wąskie ramki aluminiowe

- idealne rozwiązanie do niskich szafek górnych, zastosowanie ponad szafą na zapasy i lodówką
- wysokość korpusu 205 do 600 mm
- szerokość korpusu do 1800 mm
- zamyka się delikatnie i cicho, dzięki BLUMOTION
- mały nakład siły podczas otwierania
- komfort płynnego ruchu dzięki bezstopniowej funkcji stop
- montaż bez użycia narzędzi
- regulacja frontu w trzech płaszczyznach
- prosta bezstopniowa regulacja siłownika
- rozwiązanie bez zawiasów

Współczynnik mocy LF =
Wysokość korpusu KH (mm) x waga frontu łącznie z podwójną wagą uchwytu (kg)
W przypadku spornych, granicznych danych zalecamy silniejszy siłownik!
* Do frontów drewnianych stosować 4 wkręty do płyty wiórowej (609.1x00) na stronę. Do szerokich ramek aluminiowych stosować 4 blachowkręty (660.0950) na stronę
Wersja standard
SERVO-DRIVE

Informacje o zamawianiu

1 Zestaw siłowników

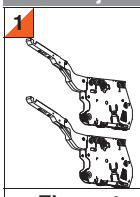

Współczynnik mocy LF	Kąt otwarcia	Nr art.
480 - 1500	107°	20K2300.05
750 - 2500	107°	20K2500.05
1500 - 4900	107°	20K2700.05
3200 - 9000	100° *	20K2900.05

Elementy składowe:

1	Symetryczny siłownik	2 x
	Wkręt do płyty wiórowej Ø 4 x 35 mm	6 x
*	Ogranicznik kąta otwarcia zamontowany	

Wskazówki

Max. ciężar frontu przy 2 siłownikach to 18 kg!
Współczynnik mocy LF i waga frontu mogą być podwyższone o 50 % przy zastosowaniu trzeciego siłownika.
Przy szerszych korpusach zalecamy trzeci siłownik.
Powodem tego jest wyginanie się frontu w pozycji otwartej.

3 Zestaw zaślepek

Materiał	Kolor	Nr art.
Tworzywo	HGR, SW, NI-L	20K8000

Elementy składowe:

3a	Zaślepka lewa, duża	1 x
3b	Zaślepka prawa, duża	1 x
3c	Zaślepka mała	2 x

3 Zestaw zaślepek do SERVO-DRIVE

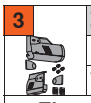

Materiał	Kolor	Nr art.
Tworzywo	HGR, SW, NI-L	21K8000

Elementy składowe:

3a	Zaślepka lewa, duża SERVO-DRIVE	1 x
3b	Zaślepka prawa, duża	1 x
3c	Zaślepka mała	2 x
3d	Włącznik SERVO-DRIVE	2 x
3e	Dystans Blum, Ø 5 mm	4 x

4 Zestaw mocowań frontu

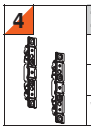

Rozwiązanie	Nr art.
Fronty drewniane i z szeroką ramką aluminiową*	20S4200
Wąskie ramki aluminiowe	20S4200A

6 Zestaw SERVO-DRIVE

Materiał	Kolor	Nr art.
Tworzywo	RAL 7037 ciemnoszary	21KA000

Elementy składowe:

6a	Jednostka napędu	1 x
6b	Przewód zasilający, 1500 mm	1 x
6c	Złącze pinowe	1 x
6d	Końcówka ochronna przewodu	2 x

Przy współczynniku mocy > 9000 zalecamy dwie zsynchronizowane jednostki napędu!

7 Zasilacz Blum

Moc	72 W
Łącznie z instrukcją montażu	
Bez przewodu sieciowego	

Język	Nr art.
DE, EN, FR, IT, NL	Z10NE020A
DA, EN, FI, NO, SV	Z10NE020B
EN, EL, HR, SR, SL, TR	Z10NE020C
EN, FR, IT, ES, PT	Z10NE020D
PL, SK, CS, HU	Z10NE020E
BG, ET, LV, LT, RO, RU	Z10NE020F
EN (US, CA), FR, ES	Z10NE020G
ZH, EN	Z10NE020H

Oznaczenia języka zgodnie z ISO-639

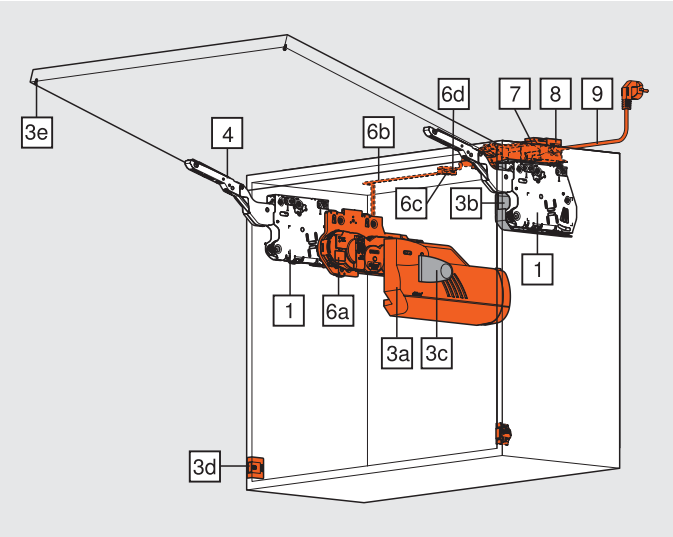

Fronty drewniane, szerokie i wąskie ramki aluminiowe

Informacje o zamawianiu

8 Uchwyt zasilacza

Materiał	Kolor	Nr art.
Tworzywo	Jasnoszary	Z10NG120
Do zasilacza Blum 72 W		

9 Przewód sieciowy

Kraje	Nr art.	Kraje	Nr art.
Europa	Z10M200E	CH	Z10M200C
US, CA	Z10M200U	JP	Z10M200J
BR	Z10M200S	BR	Z10M200S.01
UK	Z10M200B	DK	Z10M200D
IL	Z10M200I	AU	Z10M200K
CN	Z10M200N	AR	Z10M200A
IN	Z10M200H	CL	Z10M200L
TW	Z10M200T	ZA	Z10M200Z
Europa, bez wtyczki	Z10M200E.OS		

Kabel zasilający i końcówka ochronna przewodu

Długość	Nr art.
Do przycięcia, 8 m	Z10K800AE
Stosowany jako przewód zasilający	

Elementy składowe:		
6b	Kabel zasilający	1 x
6d	Końcówka ochronna przewodu	5 x

Złącze pinowe i końcówka ochronna przewodu

Materiał	Kolor	Nr art.
Tworzywo	Czarny	Z10V100E.01
Montaż bez użycia narzędzi		

Elementy składowe:		
6c	Złącze pinowe	1 x
6d	Końcówka ochronna przewodu	2 x

Kolor			
HGR	Jasnoszary	NI-L	Niklowan.
SW	Jedwabiście biały		

a Akcesoria

Ogranicznik kąta otwarcia

Kąt otwarcia	Kolor	Nr art.
100°	Ciemnoszary	20K7041
75°	RAL 7037 ciemnoszary	20K7011

Uchwyt przewodu

Materiał	Kolor	Nr art.
Tworzywo	Biały	Z10K0009
Np. do mocowania kabla zasilającego		

Strony ze wskazówkami

Przegląd – AVENTOS HK	65	Wskazówki bezpieczeństwa	75	Wartości przybliżone dla wagi frontu	690
Akcesoria – ogólne	88	Montaż, demontaż i regulacja	75	Inne informacje techniczne	684
Planowanie	68	Montaż, demontaż i regulacja – SERVO-DRIVE			
Planowanie – dystans Blum	69		90		
Planowanie – włącznik SERVO-DRIVE	69	Przegląd – pomoce montażowe	605		

System podnośników

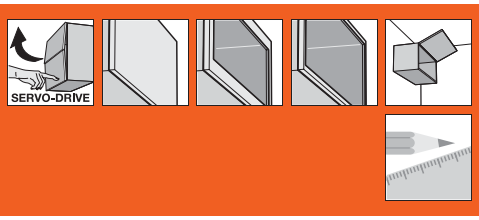

► AVENTOS HK – front uchylny

►► Wersja standard/SERVO-DRIVE

Fronty drewniane, szerokie i wąskie ramki aluminiowe

Planowanie

Pozycja wiercenia

* Głębokość wiercenia 5 mm

** Otwór alternatywny

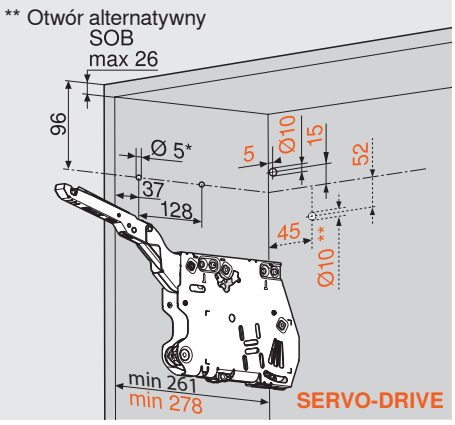

Wymiary zabudowy

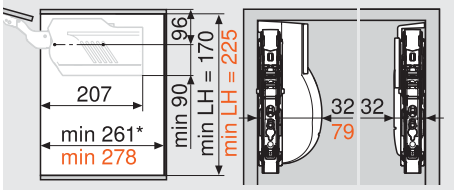

SOB Grubość wieńca górnego
3 x wkręt do płyty Ø 4 x 35 mm
Nawiercenie pod przewód zasilający
SERVO-DRIVE tylko po lewej stronie

LH Wysokość wewnętrzna korpusu
* Min. 261 mm z widoczną zawieszką do szafek

Obróbka frontu – fronty drewniane i szerokie ramki aluminiowe

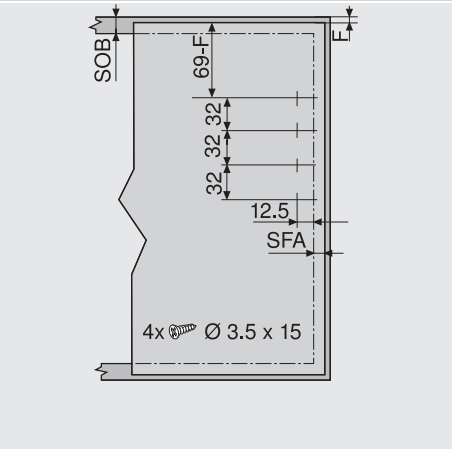

Do frontów drewnianych stosować 4 wkręty do płyty wiórowej (609.1x00). Do szerokich ramek aluminiowych stosować 4 blachowkręty (660.0950)

Obróbka frontu – wąskie ramki aluminiowe

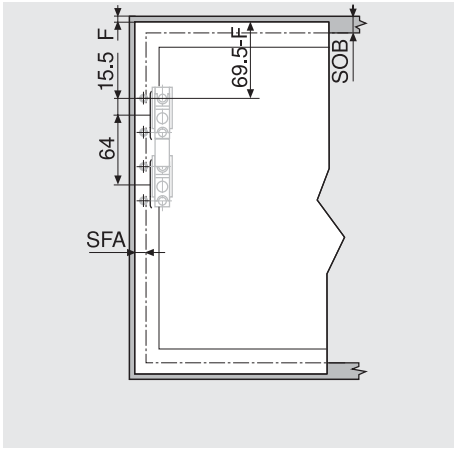

SOB Grubość wieńca górnego
F Szczelina
SFA Nałożenie frontu boczne

Planowanie – wąskie ramki aluminiowe

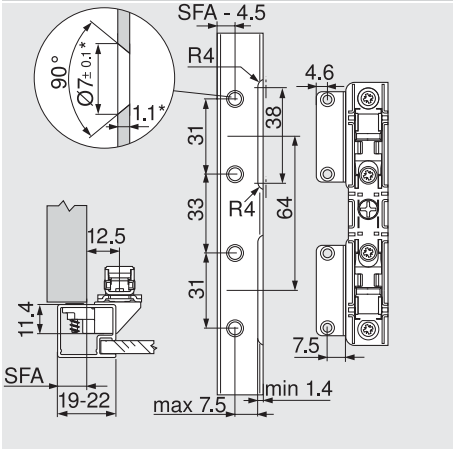

* Przy zmianie grubości materiału dopasować wymiary obróbki

Przy szerokości ramy 19 mm możliwe jest nałożenie frontu boczne SFA od 11 - 18 mm

Wysokość zabudowy listwy ozdobnej

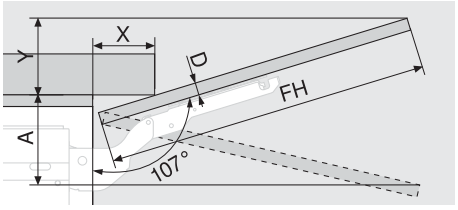

D (mm)	16	19	22	26	28
X (mm)	70	59	49	35	26

Ogranicznik kąta otwarcia	Wymiary zabudowy (mm)
Bez	Y = FH x 0.29 - 15 + D
100°	Y = FH x 0.17 - 15 + D
75°	A = FH x 0.26 + 15 - D

Minimalna szczelina

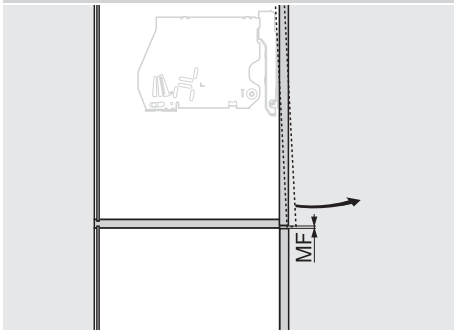

MF Minimalna szczelina 2 mm

Strony ze wskazówkami

Przegląd – AVENTOS HK	65
Informacje o zamawianiu – fronty drewniane, szerokie i wąskie ramki aluminiowe	66
Wskazówki bezpieczeństwa	75
Montaż, demontaż i regulacja	75
Montaż, demontaż i regulacja – SERVO-DRIVE	90
Przegląd – pomoce montażowe	605
Inne informacje techniczne	684

Fronty drewniane, szerokie i wąskie ramki aluminiowe

Planowanie

Dystans Blum (tylko do stosowania z SERVO-DRIVE)

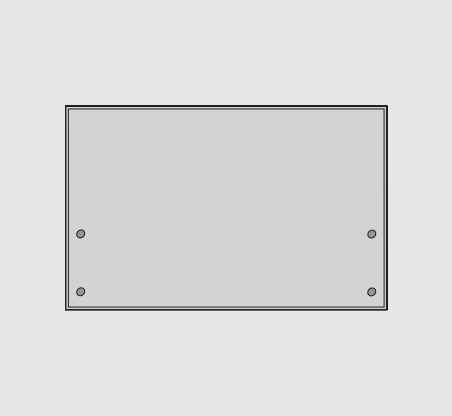

Umieścić dystans Blum (nie naklejać)
Nie umieszczać dystansów na górnej krawędzi frontu

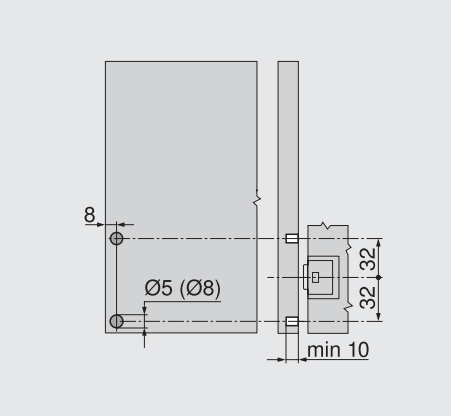

Zalecenie do ramek aluminiowych:
Przewidzieć otwór na dystans Blum w boku korpusu. Przy mocowaniu we froncie trzeba przeprowadzić próbę montażową

Zalecamy stosowanie 4 dystansów Blum – montowane w pobliżu włącznika.
W przypadku specjalnych rozwiązań (wysokie fronty, mała waga) może okazać się, że 2 dystanse są wystarczające.

Włącznik SERVO-DRIVE

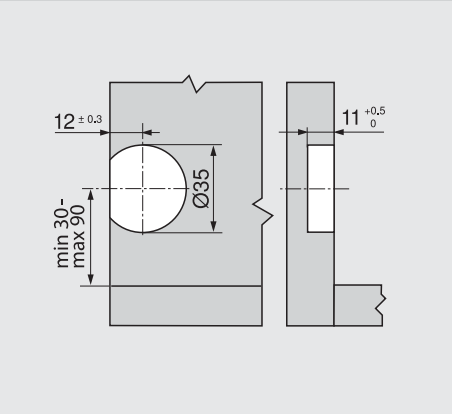

System podnośników

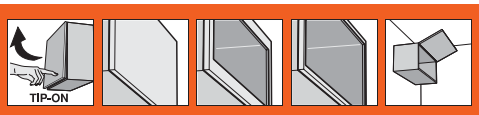

► AVENTOS HK – front uchylny

►► TIP-ON

Fronty drewniane, szerokie i wąskie ramki aluminiowe – TIP-ON

- TIP-ON do frontów uchylnych bez uchwytów
- wysokość korpusu 205 do 600 mm
- szerokość korpusu do 1800 mm
- do nawiercania lub w kombinacji z adapterem
- łącznie z płytką magnetyczną do przykręcania (nie stosować płytki magnetycznej do naklejania)

Współczynnik mocy LF =
Wysokość korpusu KH (mm) x waga frontu łącznie z podwójną wagą uchwytu (kg)
W przypadku spornych, granicznych danych zalecamy silniejszy siłownik!
* Do frontów drewnianych stosować 4 wkręty do płyty wiórowej (609.1x00) na stronę. Do szerokich ramek aluminiowych stosować 4 blachowkręty (660.0950) na stronę

Informacje o zamawianiu

1 Zestaw siłowników

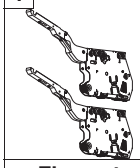

Współczynnik mocy LF	Kąt otwarcia	Nr art.
480 - 1500	107°	20K2300T
750 - 2500	107°	20K2500T
1500 - 4900	107°	20K2700T
3200 - 9000	100° *	20K2900T

Elementy składowe:

1	Symetryczny siłownik	2 x
	Wkręt do płyty wiórowej Ø 4 x 35 mm	6 x
*	Ogranicznik kąta otwarcia zamontowany	

Wskazówka

Max. ciężar frontu to 18 kg przy dwóch siłownikach!

Przy zastosowaniu trzeciego siłownika (zwiększenie współczynnika mocy o 50 %), zalecana jest próba montażu.

a Akcesoria

Ogranicznik kąta otwarcia

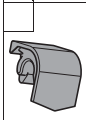

Kąt otwarcia	Kolor	Nr art.
100°	Ciemnoszary	20K7041
75°	RAL 7037 ciemnoszary	20K7011

7 Płytka montażowa

Wariant	Kolor	Nr art.
Adapter prosty	RAL 7036 szary	955.1201
Adapter krzyżakowy	RAL 7036 szary	955.1501

3 Zestaw zaślepek

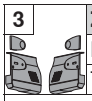

Materiał	Kolor	Nr art.
Tworzywo	HGR, SW, NI-L	20K8000

Elementy składowe:

3a	Zaślepka lewa, duża	1 x
3b	Zaślepka prawa, duża	1 x
3c	Zaślepka mała	2 x

Kolor			
HGR	Jasnoszary	NI-L	Niklowan.
SW	Jedwabiście biały		

4 Zestaw mocowań frontu

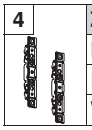

Rozwiązanie	Nr art.
Fronty drewniane i z szeroką ramką aluminiową*	20S4200
Wąskie ramki aluminiowe	20S4200A

6 Zestaw TIP-ON

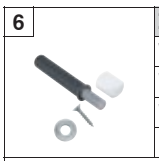

Wariant	Wysokość korpusu	Nr art.
Wersja standardowa	Do 500 mm	955.1004
Wersja silniejsza	Od 500 mm	955A1004

Elementy składowe:

6a	TIP-ON	1 x
6b	Płytka magnetyczna na wkręty	1 x
	Wkręt do płyty wiórowej 609.1500	1 x

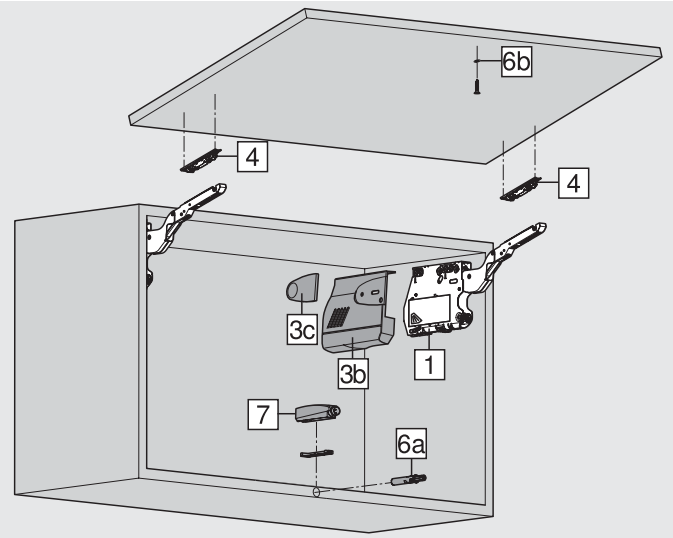

Fronty drewniane, szerokie i wąskie ramki aluminiowe – TIP-ON

Planowanie

Pozycja bolców

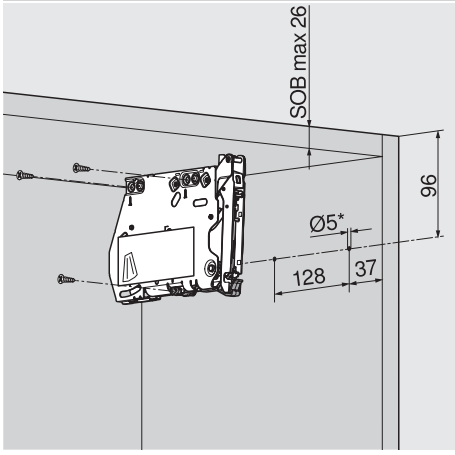

SOB Grubość wieńca górnego
* Głębokość wiercenia 5 mm

Pozycje mocowania

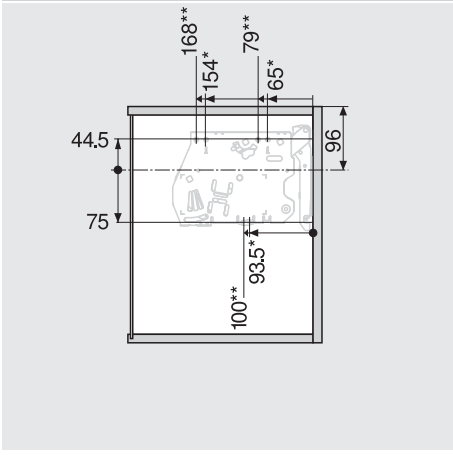

* Lewy
** Prawy
3 x wkręt do płyty Ø 4 x 35 mm

Wymiary zabudowy

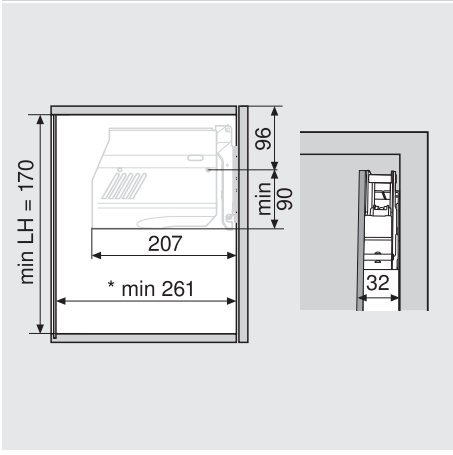

* Min. 261 mm z widoczną zawieszką do szafek

Obróbka frontu – fronty drewniane i szerokie ramki aluminiowe

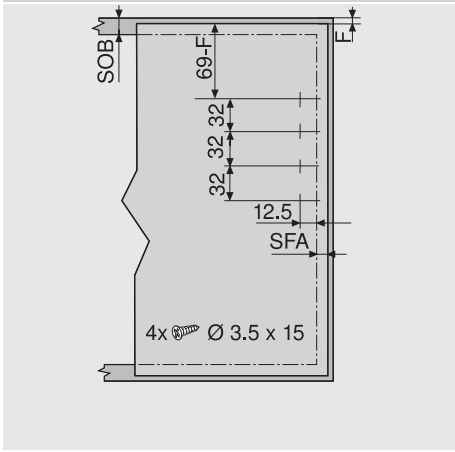

Do frontów drewnianych stosować 4 wkręty do płyty wiórowej (609.1x00). Do szerokich ramek aluminiowych stosować 4 blachowkręty (660.0950)

Obróbka frontu – wąskie ramki aluminiowe

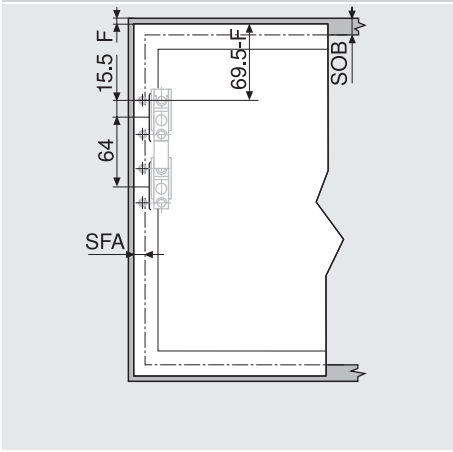

SOB Grubość wieńca górnego
F Szczelina
SFA Nałożenie frontu boczne

Planowanie – wąskie ramki aluminiowe

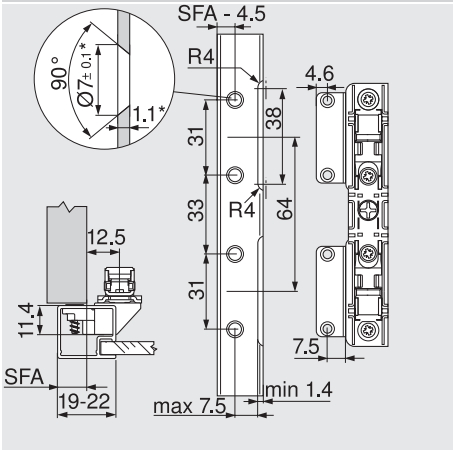

* Przy zmianie grubości materiału dopasować wymiary obróbki
Przy szerokości ramy 19 mm możliwe jest nałożenie frontu boczne SFA od 11 - 18 mm

Wysokość zabudowy listwy ozdobnej

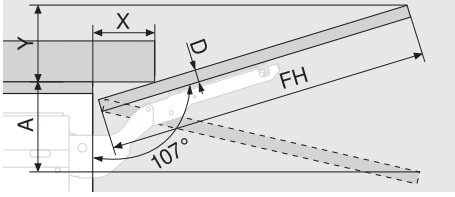

D (mm)	16	19	22	26	28
X (mm)	70	59	49	35	26

Ogranicznik kąta otwarcia	Wymiary zabudowy (mm)
Bez	Y = FH x 0.29 - 15 + D
100°	Y = FH x 0.17 - 15 + D
75°	A = FH x 0.26 + 15 - D

Minimalna szczelina

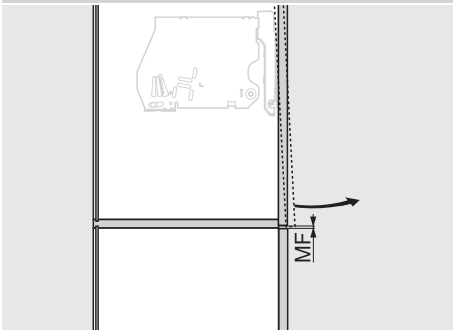

MF Minimalna szczelina 2 mm

Strony ze wskazówkami

Przegląd – AVENTOS HK	65
TIP-ON 955x	72
Wskazówki bezpieczeństwa	75
Montaż, demontaż i regulacja	75
Montaż, demontaż i regulacja – TIP-ON	77
Przegląd – pomoce montażowe	605
Inne informacje techniczne	684

System podnośników

► AVENTOS HK – front uchylny

►► TIP-ON

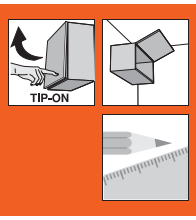

TIP-ON 955. – wersja standardowa

- TIP-ON – łatwe otwieranie przez naciśnięcie
- do frontów uchylnych o wysokości do 500 mm
- droga wysuwu TIP-ON to 18 mm
- do nawiercania lub w kombinacji z adapterem
- łącznie z płytką magnetyczną do przykręcania (nie stosować płytki magnetycznej do nakleja-nia)

Płytka magnetyczna

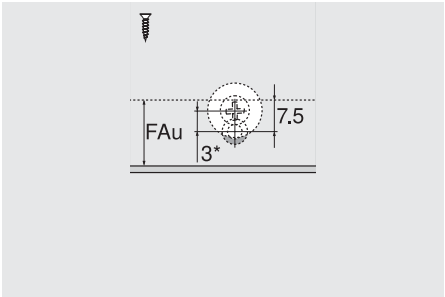

FAu Nałożenie frontu dolne
* Przesunięcie montażu o 3 mm

Informacje o zamawianiu

Wpuszczany

TIP-ON 955.		
Materiał	**Kolor**	**Nr art.**
Tworzywo	Szary	955.1004

Planowanie

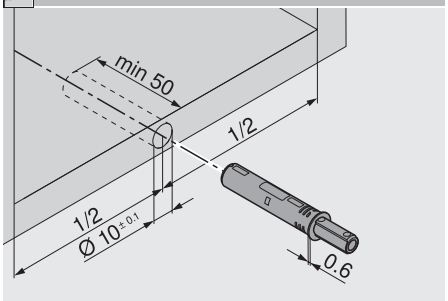

Szczelina frontu

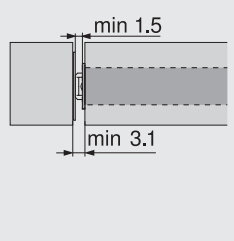

Strony ze wskazówkami	
Przegląd – AVENTOS HK	65
Montaż, demontaż i regulacja – TIP-ON	77
Montaż	
Wzornik wiertarski BLUMOTION/TIP-ON	620
Wzornik pozycjonowania płytek magnetycznych	623
PRO-CENTER	654

Z adapterem

TIP-ON 955.		
Materiał	**Kolor**	**Nr art.**
Tworzywo	Szary	955.1004

Adapter

Szczelina frontu

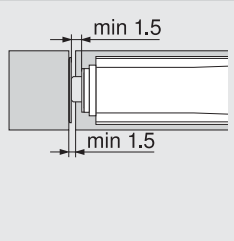

Strony ze wskazówkami	
Montaż, demontaż i regulacja – TIP-ON	77
Adapter	
Adapter prosty	74
Adapter krzyżakowy	74
Montaż	
Matryca oporowa	618
Wzornik wiertarski do prowadników	619
Wzornik pozycjonowania płytek magnetycznych	623
PRO-CENTER	654
MINIPRESS PRO	658
MINIPRESS P	670
MINIPRESS M	674

TIP-ON 955A – wersja silniejsza

- TIP-ON – łatwe otwieranie przez naciśnięcie
- do frontów uchylnych o wysokości od 500 mm
- droga wysuwu TIP-ON to 38 mm
- do nawiercania lub w kombinacji z adapterem
- łącznie z płytką magnetyczną do przykręcania (nie stosować płytki magnetycznej do nakleja-nia)

Płytka magnetyczna

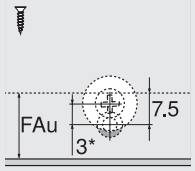

FAu Nałożenie frontu dolne
* Przesunięcie montażu o 3 mm

Informacje o zamawianiu

Wpuszczany

TIP-ON 955A		
Materiał	**Kolor**	**Nr art.**
Tworzywo	Szary	955A1004

Planowanie

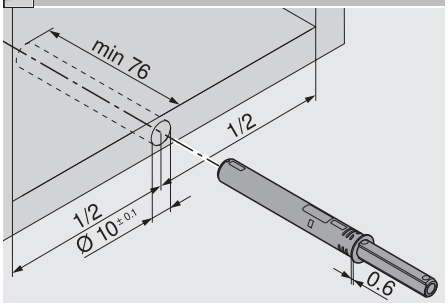

Szczelina frontu

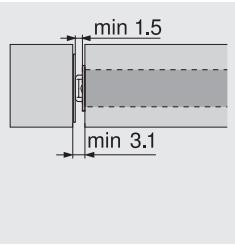

Strony ze wskazówkami

Przegląd – AVENTOS HK	65
Montaż, demontaż i regulacja – TIP-ON	77
Montaż	
Wzornik wiertarski BLUMOTION/TIP-ON	620
Wzornik pozycjonowania płytek magnetycznych	623
PRO-CENTER	654

Z adapterem

TIP-ON 955A		
Materiał	**Kolor**	**Nr art.**
Tworzywo	Szary	955A1004

Adapter

Szczelina frontu

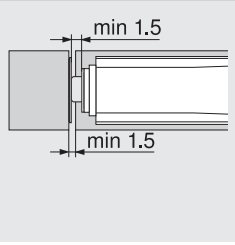

Strony ze wskazówkami

Montaż, demontaż i regulacja – TIP-ON	77
Adapter	
Adapter prosty	74
Adapter krzyżakowy	74
Montaż	
Matryca oporowa	618
Wzornik wiertarski do prowadników	619
Wzornik pozycjonowania płytek magnetycznych	623
PRO-CENTER	654
MINIPRESS PRO	658
MINIPRESS P	670
MINIPRESS M	674

System podnośników

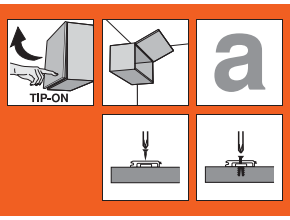

► AVENTOS HK – front uchylny

►► Akcesoria

Adapter prosty 20/32

Materiał	Kolor	Nr art.
Tworzywo	RAL 7036 szary	955.1201
Cynk	Niklowany	955.5201

- montaż na wkręty do płyt wiórowych Ø 3.5 lub Ø 4 mm
- ustawienie fabryczne szczeliny drzwi 2 mm
- wersja standardowa i silniejsza

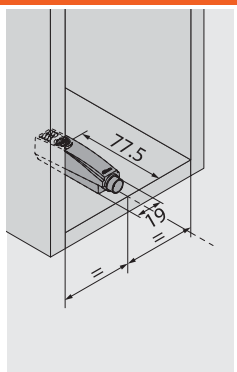

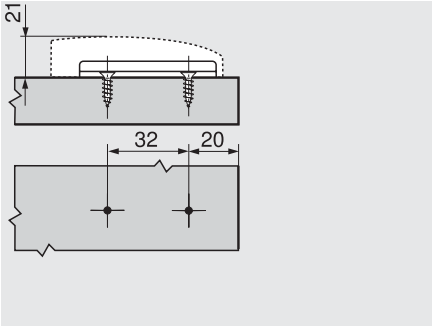

Adapter krzyżakowy 37/32

Materiał	Kolor	Nr art.
Tworzywo	RAL 7036 szary	955.1501

- montaż na wkręty do płyt wiórowych Ø 3.5 lub Ø 4 mm
- ustawienie fabryczne szczeliny drzwi 2 mm
- wersja standardowa i silniejsza

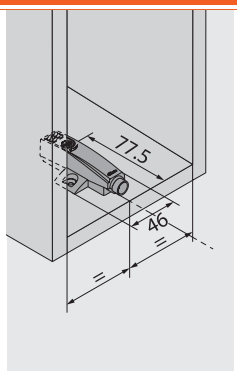

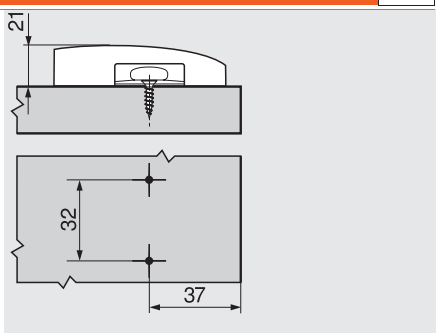

Adapter krzyżakowy 37/32

Materiał	Kolor	Nr art.
Tworzywo	RAL 7036 szary	955.15E1

- montaż na zamocowane specjalne wkręty z kołkami rozporowymi (EXPANDO)
- ustawienie fabryczne szczeliny drzwi 2 mm
- wersja standardowa i silniejsza

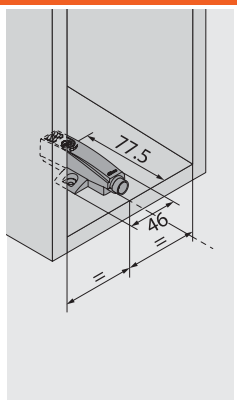

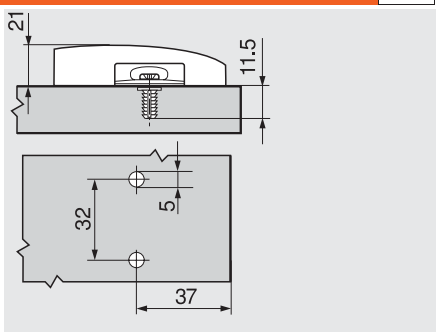

Siłownik

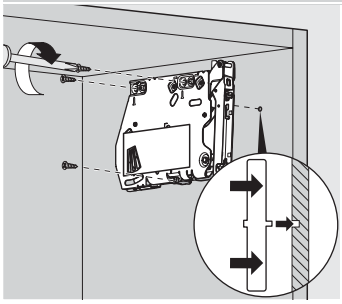

Montaż

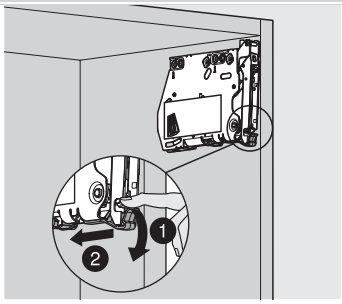

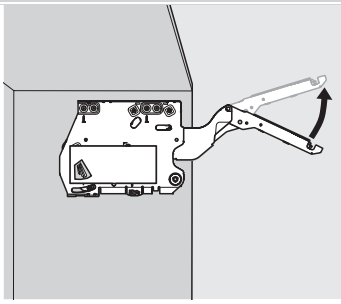

Ostrożnie otwierać podnośnik

Siłownik

OSTRZEŻENIE

Niebezpieczeństwo zranienia przez gwałtownie unoszący się podnośnik!

Montaż produktu w Ameryce Pn. wymaga naniesienia specjalnych naklejek bezpieczeństwa

Nie **opuszczać** podnośnika teleskopowego

Front

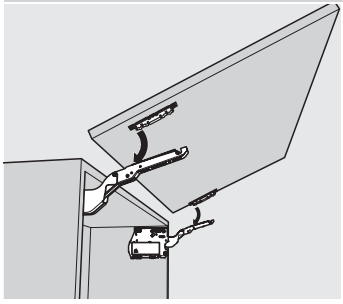

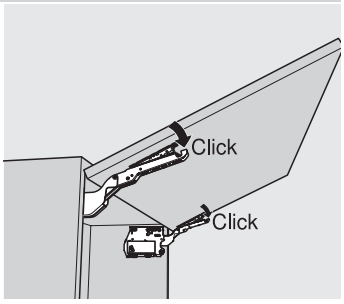

Montaż

Siłownik

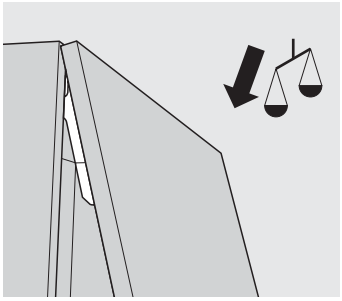

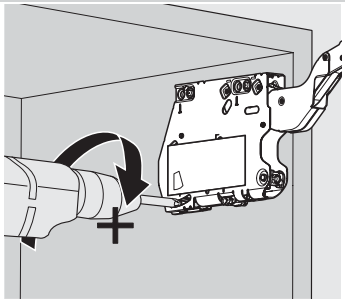

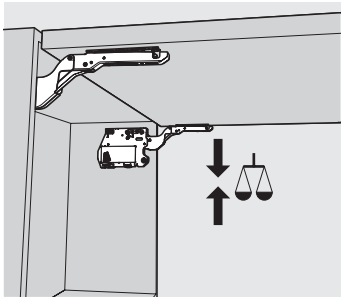

Regulacja

Siłownik

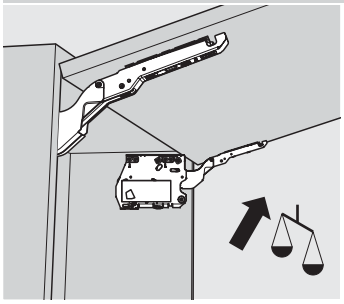

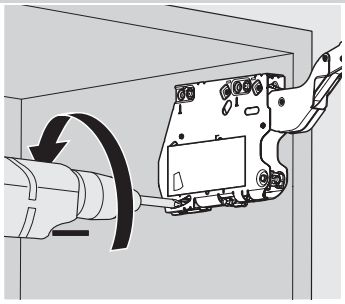

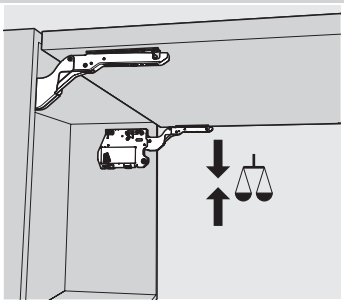

Wskazówka
W przypadku SERVO-DRIVE rozruch testowy przeprowadzić po regulacji siłownika!

Regulacja

System podnośników

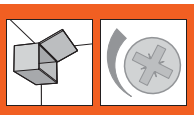

► AVENTOS HK – front uchylny

►► Montaż, demontaż i regulacja

Front

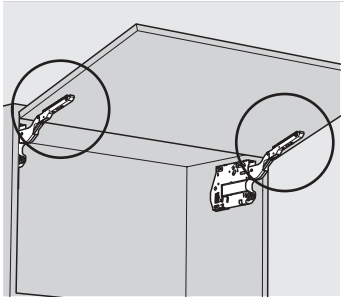

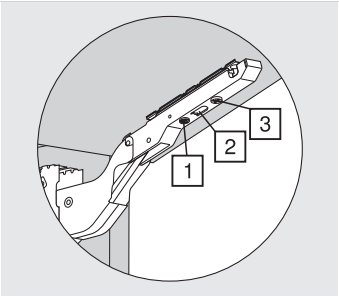

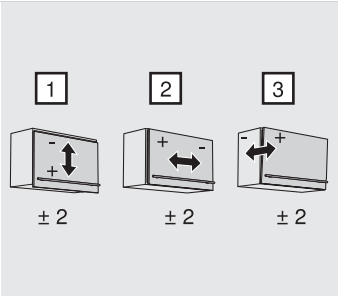

Regulacja

AVENTOS-zaślepki

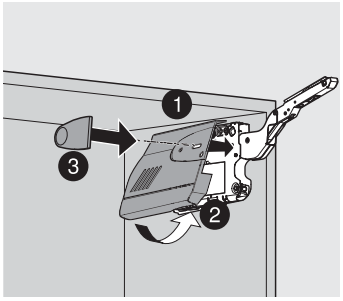

Demontaż

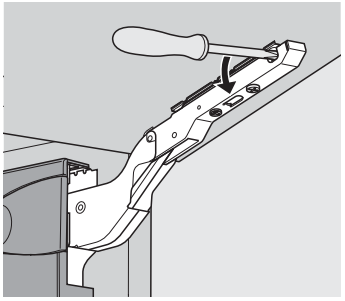

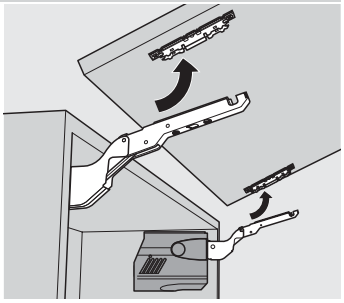

Montaż

Demontaż

OSTRZEŻENIE

Niebezpieczeństwo zranienia przez gwałtownie unoszący się podnośnik!

Montaż produktu w Ameryce Pn. wymaga naniesienia specjalnych naklejek bezpieczeństwa

Nie **opuszczać** podnośnika teleskopowego

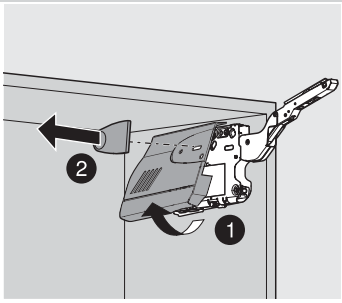

Ogranicznik kąta otwarcia – 20K70x1

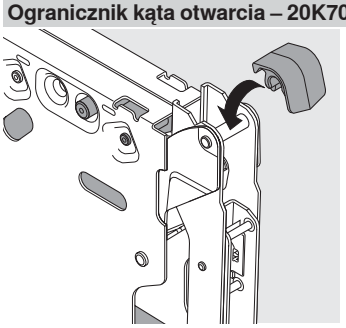

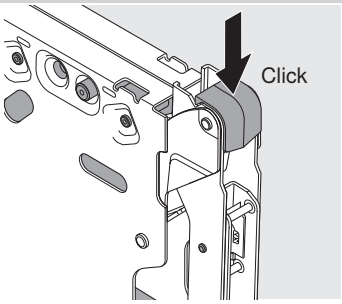

Montaż

TIP-ON 955x – do nawiercania

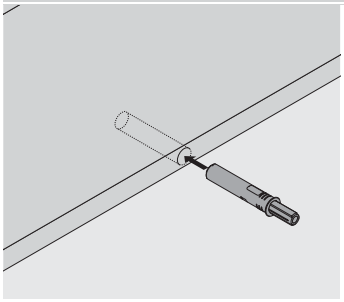

Uwaga: nie naklejać TIP-ON

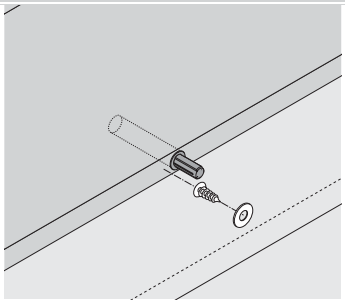

W przypadku powierzchni twardych względnie MDF wywiercić otwór Ø 2.5 mm i pogłębiać

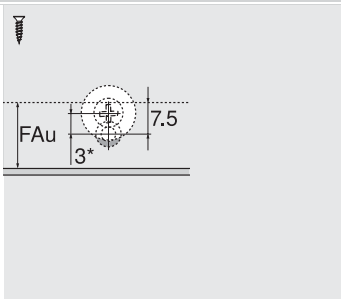

FAu Nałożenie frontu dolne
* Przesunięcie montażu o 3 mm

TIP-ON 955x – z adapterem prostym

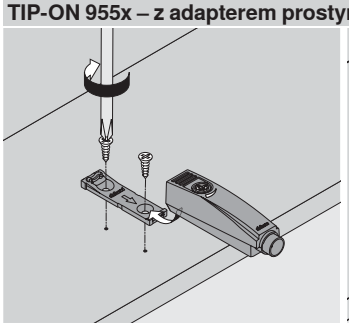

Montaż

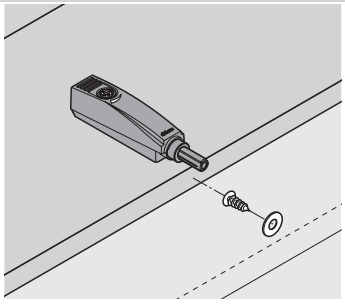

W przypadku powierzchni twardych względnie MDF wywiercić otwór Ø 2.5 mm i pogłębiać

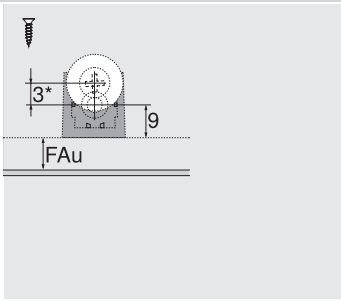

FAu Nałożenie frontu dolne
* Przesunięcie montażu o 3 mm

TIP-ON 955x – z adapterem krzyżakowym

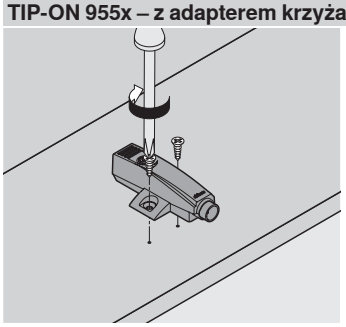

Montaż

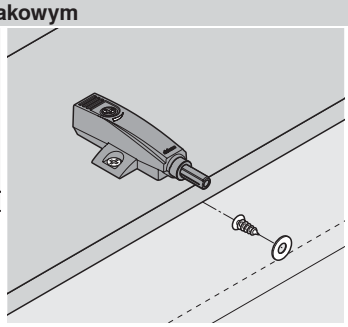

W przypadku powierzchni twardych względnie MDF wywiercić otwór Ø 2.5 mm i pogłębiać

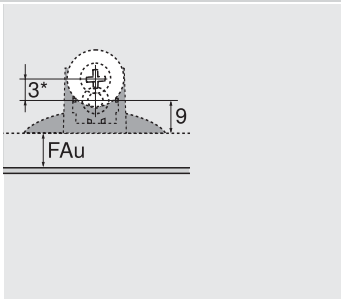

FAu Nałożenie frontu dolne
* Przesunięcie montażu o 3 mm

Adapter prosty

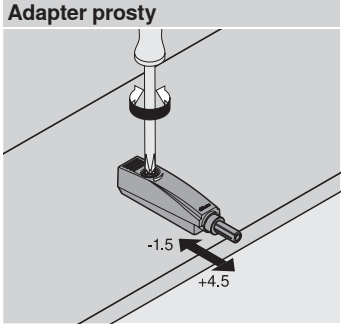

Regulacja głębokości

Adapter krzyżakowy

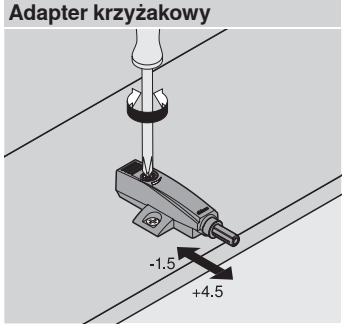

Regulacja głębokości

Płytka magnetyczna

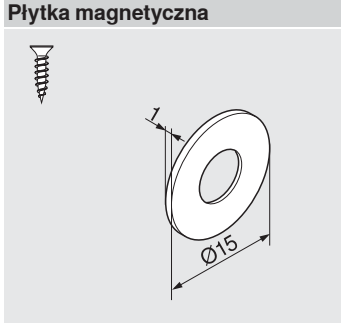

Wersja na wkręty

System podnośników

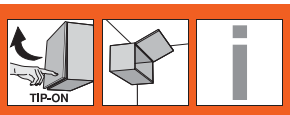

► AVENTOS HK-S – mały front uchylny

Podnośnik do małych frontów uchylnych

AVENTOS HK-S jest przeznaczony do małych frontów np. nad szafą na zapasy lub lodówką. Dzięki niewielkim rozmiarom AVENTOS HK-S harmonijnie wpasowuje się w mniejsze korpusy.

- Specjalnie do małych frontów uchylnych
- Zamyka się delikatnie i cicho, dzięki BLUMOTION
- Otwiera się bez trudu
- Zatrzymuje się w każdej pozycji otwarcia
- Oferuje łatwy dostęp do wnętrza szafki
- Odpowiedni do szafek z listwą ozdobną górną
- Mały program, duże spektrum zastosowania
- Prosty montaż i regulacja
- Stabilny, także w przypadku szerokich frontów
- Długi okres użytkowania
- Żadnych wystających elementów
- W opcji: TIP-ON do AVENTOS

Otwieranie i zamykanie – łatwe i wygodne

AVENTOS HK-S można swobodnie otworzyć i zamknąć już przy niewielkim nakładzie siły. Bezstopniowa funkcja stop zapewnia zatrzymanie frontu na dowolnej wysokości

Zintegrowany BLUMOTION sprawia, że front zamyka się delikatnie i cicho

Inne korzyści, które przekonają Państwa klientów

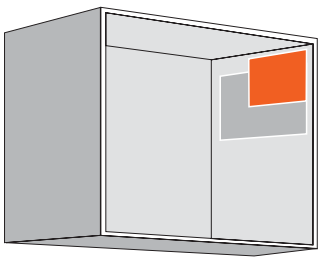

Harmonijne proporcje
Dzięki niewielkim rozmiarom AVENTOS HK-S idealnie pasuje do mniejszych korpusów

Długi okres użytkowania
Strategicznym komponentem siło-wnika jest solidny zestaw sprężyn. Zapewnia on okuciu trwałość i długi okres użytkowania

Brak wystających elementów
Dostawa z opuszczonym podnośnikiem – zaleta przy produkcji mebli i montażu kuchni

Listwy ozdobne
Przy rozwoju AVENTOS HK-S zostały uwzględnione także korpusy z listwą ozdobną

► AVENTOS HK-S – mały front uchylny

Zdjęcie

►► Wersja standard

Fronty drewniane, szerokie i wąskie ramki aluminiowe	80

►► TIP-ON

Fronty drewniane, szerokie i wąskie ramki aluminiowe – TIP-ON	82
TIP-ON 955. – wersja standardowa	84

►► Akcesoria

Ogranicznik kąta otwarcia	80
Adapter	85
Wkręty	88
Wiertło samocentrujące	88
Amortyzator	88
Wkrętak	89
Bit krzyżakowy	89

Zdjęcie

►► Montaż, demontaż i regulacja

Wskazówki bezpieczeństwa	86
Montaż	86
Regulacja	86
Demontaż	87
Montaż, demontaż i regulacja – TIP-ON	77

Zdjęcie

Informacja

Korzystajcie Państwo z bezpłatnej wersji programu **DYNALOG limited** na dołączonej płycie DVD!

- DYNAPLAN – planowanie korpusu łącznie z wyborem okuć
- DYNACAT – elektroniczny katalog produktów i eksport danych CAD (dxf, dwg, igs, sat, wrl, x_t, jpg)
- DYNASHOP – kosz produktów z opcją ich zamawiania

Piktogramy

	Artykuł na zapytanie
	Informacje ogólne
	Akcesoria
	AVENTOS HK-S – mały front uchylny
	Front drewniany
	Szeroka ramka aluminiowa
	Wąska ramka aluminiowa
	TIP-ON do AVENTOS HK-S – mały front uchylny
	Planowanie
	Montaż, demontaż i regulacja

System podnośników

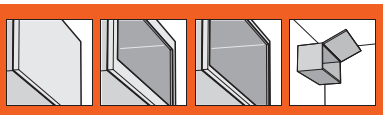

► AVENTOS HK-S – mały front uchylny

►► Wersja standard

Fronty drewniane, szerokie i wąskie ramki aluminiowe

- idealne rozwiązanie do niskich szafek górnych, zastosowanie ponad szafą na zapasy i lodówką
- wysokość korpusu max. 400 mm
- zamyka się delikatnie i cicho, dzięki BLUMOTION
- mały nakład siły podczas otwierania
- komfort płynnego ruchu dzięki bezstopniowej funkcji stop
- montaż bez użycia narzędzi
- regulacja frontu w trzech płaszczyznach
- prosta bezstopniowa regulacja siłownika
- rozwiązanie bez zawiasów

Współczynnik mocy LF =
Wysokość korpusu KH (mm) x waga frontu łącznie z podwójną wagą uchwytu (kg)
W przypadku spornych, granicznych danych zalecamy silniejszy siłownik!
* Do frontów drewnianych stosować 2 wkręty do płyty wiórowej (609.1x00) na stronę. Do szerokich ramek aluminiowych stosować 2 blachowkręty (660.0950) na stronę

Informacje o zamawianiu

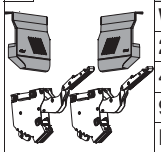

1	Zestaw siłowników		
	Współczynnik mocy LF	Sprężyna	Nr art.
	220 - 500	Słaba	20K2B00.02
	400 - 1000	Średnia	20K2C00.02
	960 - 2215	Mocna	20K2E00.02
	Kąt otwarcia	107°	

	Elementy składowe:	
1a	Symetryczny siłownik	2 x
1b	Zaślepka duża, lewa/prawa	2 x
	Jasnoszary, jedwabiście biały	
	Wkręt do płyty wiórowej Ø 4 x 35 mm	6 x

Wskazówka

Współczynnik mocy LF i waga frontu mogą być podwyższone o 50 % przy zastosowaniu trzeciego siłownika.

a	Akcesoria		
	Ogranicznik kąta otwarcia		
	Kąt otwarcia	Kolor	Nr art.
	100°	Ciemnoszary	20K7A41
	75°	RAL 7037 ciemnoszary	20K7A11

4	Mocowanie frontu		
	Rozwiązanie		Nr art.
	Fronty drewniane i z szeroką ramką aluminiową	2 x	175H3100

4	Zestaw mocowań frontu		
	Rozwiązanie		Nr art.
	Wąskie ramki aluminiowe	1 x	20K4A00A01

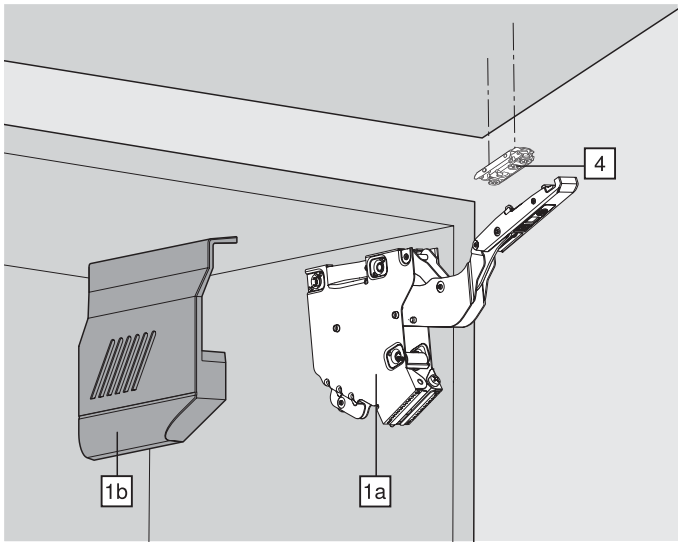

Fronty drewniane, szerokie i wąskie ramki aluminiowe

Planowanie

Pozycja bolców

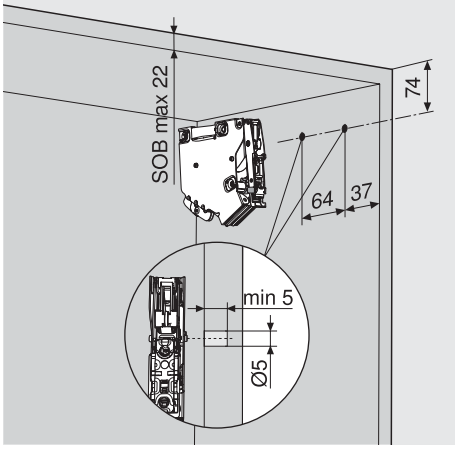

SOB Grubość wieńca górnego

Pozycje mocowania

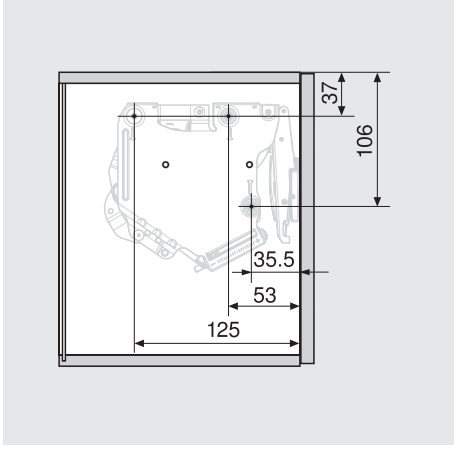

3 x wkręt do płyty Ø 4 x 35 mm

Wymiary zabudowy

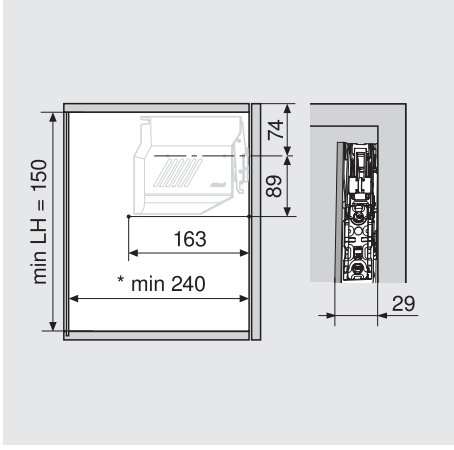

* Min. 240 mm z widoczną zawieszką do szafek

Obróbka frontu – fronty drewniane i szerokie ramki aluminiowe

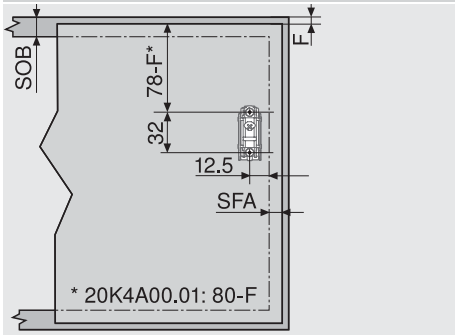

Do frontów drewnianych stosować 2 wkręty do płyty wiórowej (609.1x00). Do szerokich ramek aluminiowych stosować 2 blachowkręty (660.0950)

Obróbka frontu – wąskie ramki aluminiowe

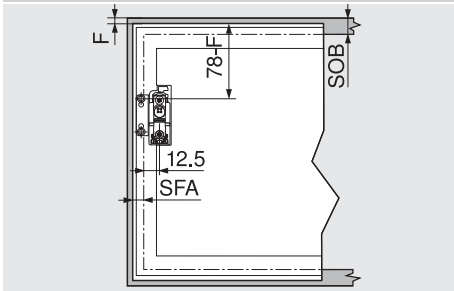

SOB Grubość wieńca górnego
F Szczelina
SFA Nałożenie frontu boczne

Planowanie – wąskie ramki aluminiowe

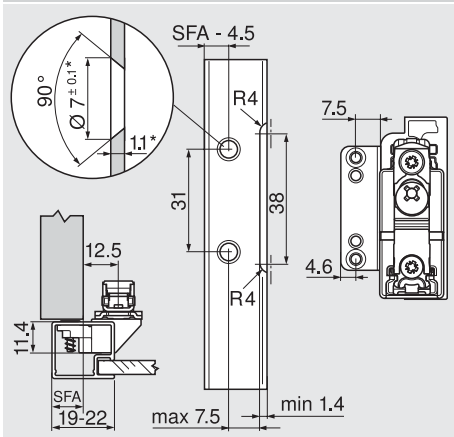

* Przy zmianie grubości materiału dopasować wymiary obróbki

Wysokość zabudowy listwy ozdobnej

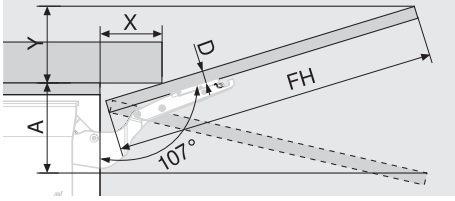

D (mm)	16	19	22	26	-
X (mm)	70	59	49	35	-

Ogranicznik kąta otwarcia	**Wymiary zabudowy (mm)**
Bez	Y = FH x 0.29 - 15 + D
100°	Y = FH x 0.17 - 15 + D
75°	A = FH x 0.26 + 15 - D

Minimalna szczelina

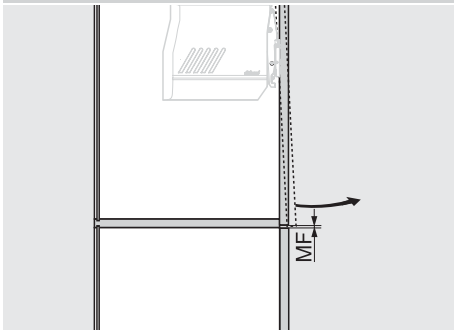

MF Minimalna szczelina 2 mm

Strony ze wskazówkami

Przegląd – AVENTOS HK-S	79
Wskazówki bezpieczeństwa	86
Montaż, demontaż i regulacja	86
Przegląd – pomoce montażowe	605
Inne informacje techniczne	684

System podnośników

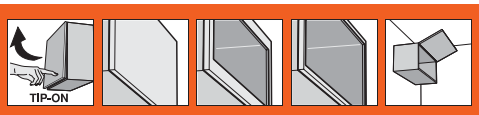

► AVENTOS HK-S – mały front uchylny

►► TIP-ON

Fronty drewniane, szerokie i wąskie ramki aluminiowe – TIP-ON

- TIP-ON do frontów uchylnych bez uchwytów
- wysokość korpusu max. 400 mm
- do nawiercania lub w kombinacji z adapterem
- łącznie z płytką magnetyczną do przykręcania (nie stosować płytki magnetycznej do naklejania)

Współczynnik mocy LF =
Wysokość korpusu KH (mm) x waga frontu łącznie z podwójną wagą uchwytu (kg)
W przypadku spornych, granicznych danych zalecamy silniejszy siłownik!
* Do frontów drewnianych stosować 2 wkręty do płyty wiórowej (609.1x00) na stronę. Do szerokich ramek aluminiowych stosować 2 blachowkręty (660.0950) na stronę

Informacje o zamawianiu

1 Zestaw siłowników

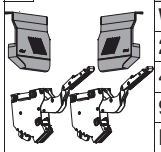

Współczynnik mocy LF	Sprężyna	Nr art.
220 - 500	Słaba	20K2B00T
400 - 1000	Średnia	20K2C00T
960 - 2215	Mocna	20K2E00T
Kąt otwarcia	107°	

Elementy składowe:

1a	Symetryczny siłownik	2 x
1b	Zaślepka duża, lewa/prawa	2 x
	Jasnoszary, jedwabiście biały	
	Wkręt do płyty wiórowej Ø 4 x 35 mm	6 x

Wskazówka

Współczynnik mocy LF i waga frontu mogą być podwyższone o 50 % przy zastosowaniu trzeciego siłownika.

a Akcesoria

Ogranicznik kąta otwarcia

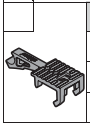

Kąt otwarcia	Kolor	Nr art.
100°	Ciemnoszary	20K7A41
75°	RAL 7037 ciemnoszary	20K7A11

7 Płytka montażowa

Wariant	Kolor	Nr art.
Adapter prosty	RAL 7036 szary	955.1201
Adapter krzyżakowy	RAL 7036 szary	955.1501

4 Mocowanie frontu

Rozwiązanie		Nr art.
Fronty drewniane i z szeroką ramką aluminiową	2 x	175H3100

4 Zestaw mocowań frontu

Rozwiązanie		Nr art.
Wąskie ramki aluminiowe	1 x	20K4A00A01

6 Zestaw TIP-ON

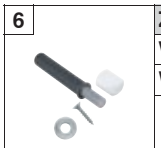

Wariant	Wysokość korpusu	Nr art.
Wersja standardowa	Do 400 mm	955.1004

Elementy składowe:

6a	TIP-ON	1 x
6b	Płytka magnetyczna na wkręty	1 x
	Wkręt do płyty wiórowej 609.1500	1 x

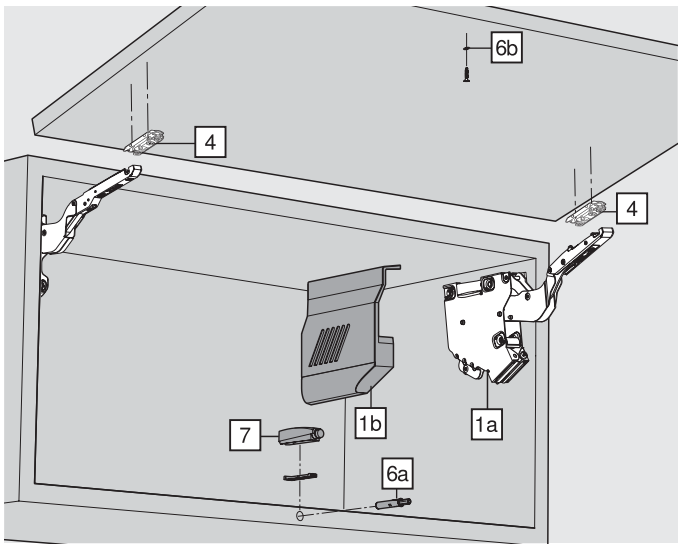

Fronty drewniane, szerokie i wąskie ramki aluminiowe – TIP-ON

Planowanie

Pozycja bolców

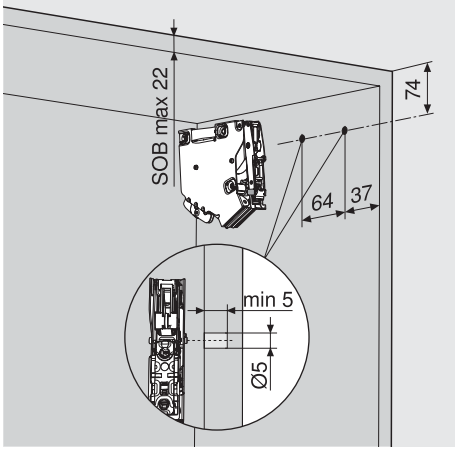

SOB Grubość wieńca górnego

Pozycje mocowania

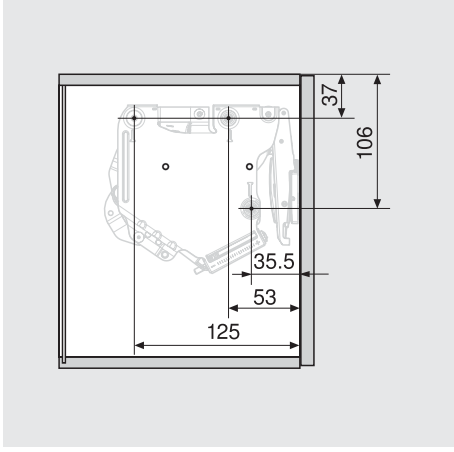

3 x wkręt do płyty Ø 4 x 35 mm

Wymiary zabudowy

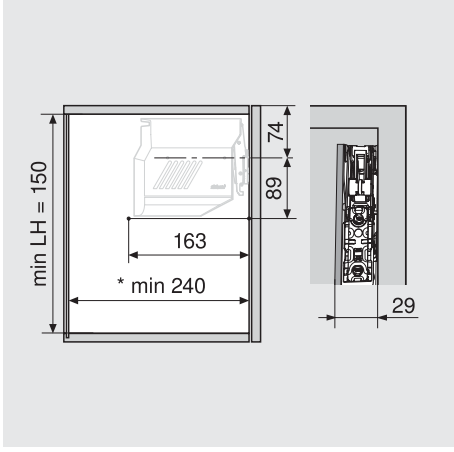

* Min. 240 mm z widoczną zawieszką do szafek

Obróbka frontu – fronty drewniane i szerokie ramki aluminiowe

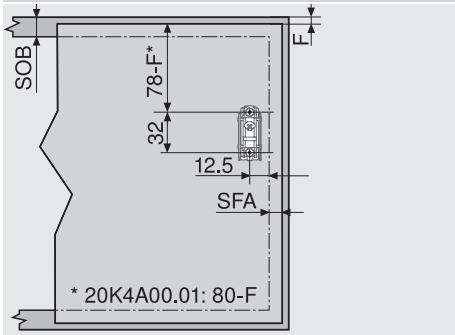

Do frontów drewnianych stosować 2 wkręty do płyty wiórowej (609.1x00). Do szerokich ramek aluminiowych stosować 2 blachowkręty (660.0950)

Obróbka frontu – wąskie ramki aluminiowe

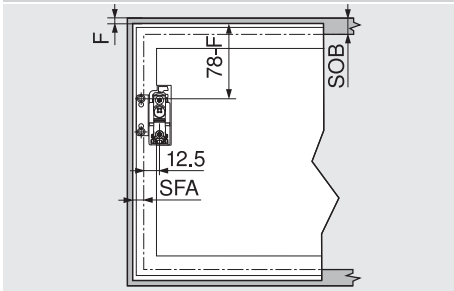

SOB Grubość wieńca górnego
F Szczelina
SFA Nałożenie frontu boczne

Planowanie – wąskie ramki aluminiowe

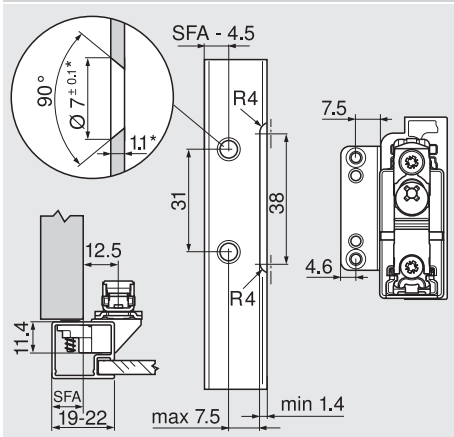

* Przy zmianie grubości materiału dopasować wymiary obróbki

Wysokość zabudowy listwy ozdobnej

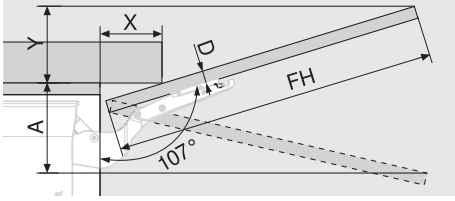

D (mm)	16	19	22	26	-
X (mm)	70	59	49	35	-

Ogranicznik kąta otwarcia	**Wymiary zabudowy (mm)**
Bez	Y = FH x 0.29 - 15 + D
100°	Y = FH x 0.17 - 15 + D
75°	A = FH x 0.26 + 15 - D

Minimalna szczelina

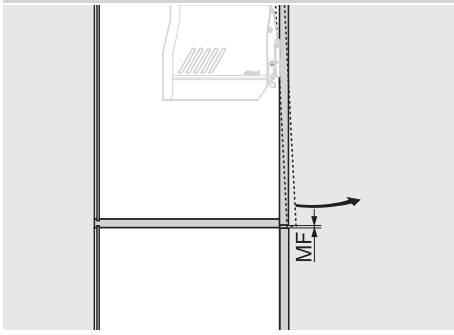

MF Minimalna szczelina 2 mm

Strony ze wskazówkami

Przegląd – AVENTOS HK-S	79
Wskazówki bezpieczeństwa	86
Montaż, demontaż i regulacja	86
Przegląd – pomoce montażowe	605
Inne informacje techniczne	684

System podnośników

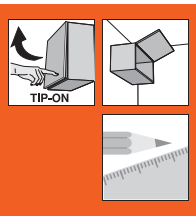

► AVENTOS HK-S – mały front uchylny

►► TIP-ON

TIP-ON 955. – wersja standardowa

- TIP-ON – łatwe otwieranie przez naciśnięcie
- do frontów uchylnych o wysokości do 400 mm
- droga wysuwu TIP-ON to 18 mm
- do nawiercania lub w kombinacji z adapterem
- łącznie z płytką magnetyczną do przykręcania (nie stosować płytki magnetycznej do nakleja-nia)

Płytka magnetyczna

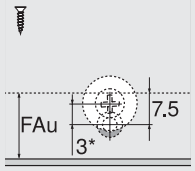

FAu Nałożenie frontu dolne
* Przesunięcie montażu o 3 mm

Informacje o zamawianiu

Wpuszczany

TIP-ON 955.		
Materiał	**Kolor**	**Nr art.**
Tworzywo	Szary	955.1004

Planowanie

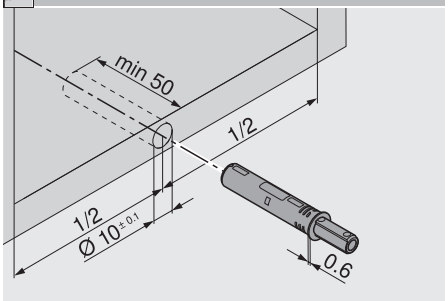

Szczelina frontu

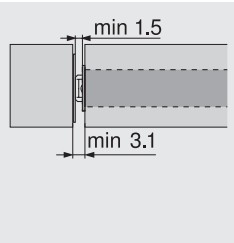

Strony ze wskazówkami

Przegląd – AVENTOS HK-S	79
Montaż, demontaż i regulacja – TIP-ON	77
Montaż	
Wzornik wiertarski BLUMOTION/TIP-ON	620
Wzornik pozycjonowania płytek magnetycznych	623
PRO-CENTER	654

Z adapterem

TIP-ON 955.		
Materiał	**Kolor**	**Nr art.**
Tworzywo	Szary	955.1004

Adapter

Szczelina frontu

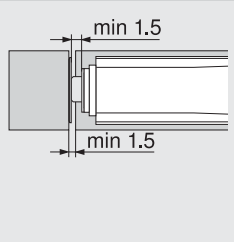

Strony ze wskazówkami

Montaż, demontaż i regulacja – TIP-ON	77
Adapter	
Adapter prosty	85
Adapter krzyżakowy	85
Montaż	
Matryca oporowa	618
Wzornik wiertarski do prowadników	619
Wzornik pozycjonowania płytek magnetycznych	623
PRO-CENTER	654
MINIPRESS PRO	658
MINIPRESS P	670
MINIPRESS M	674

Adapter prosty 20/32

Materiał	Kolor	Nr art.
Tworzywo	RAL 7036 szary	955.1201
Cynk	Niklowany	955.5201

- montaż na wkręty do płyt wiórowych Ø 3.5 lub Ø 4 mm
- ustawienie fabryczne szczeliny drzwi 2 mm
- wersja standardowa i silniejsza

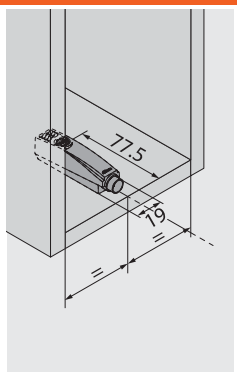

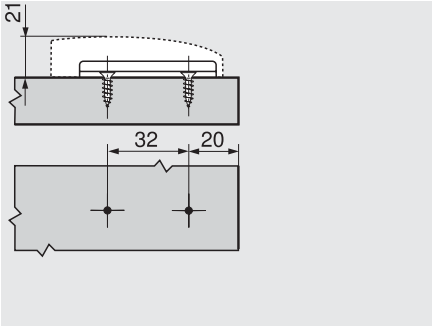

Adapter krzyżakowy 37/32

Materiał	Kolor	Nr art.
Tworzywo	RAL 7036 szary	955.1501

- montaż na wkręty do płyt wiórowych Ø 3.5 lub Ø 4 mm
- ustawienie fabryczne szczeliny drzwi 2 mm
- wersja standardowa i silniejsza

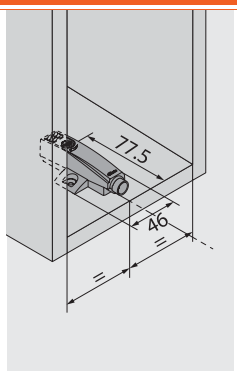

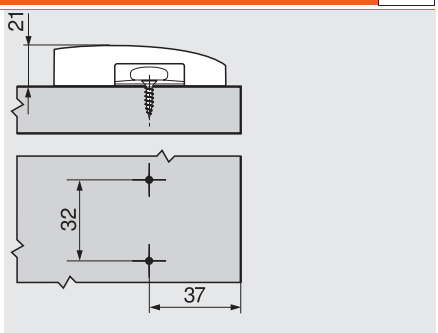

Adapter krzyżakowy 37/32

Materiał	Kolor	Nr art.
Tworzywo	RAL 7036 szary	955.15E1

- montaż na zamocowane specjalne wkręty z kołkami rozporowymi (EXPANDO)
- ustawienie fabryczne szczeliny drzwi 2 mm
- wersja standardowa i silniejsza

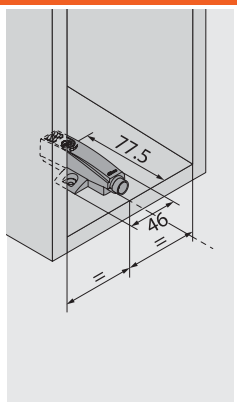

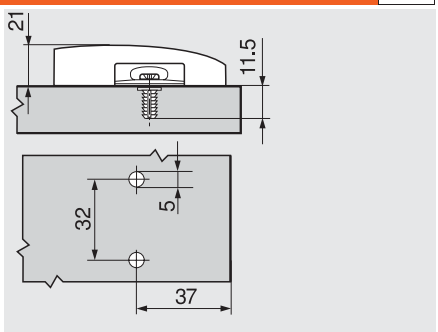

System podnośników

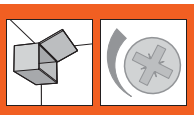

► AVENTOS HK-S – mały front uchylny

►► Montaż, demontaż i regulacja

Siłownik

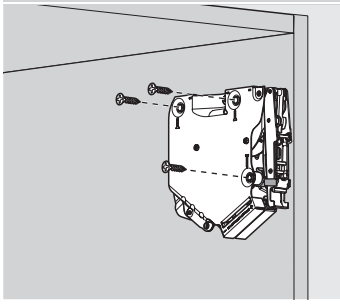

Montaż

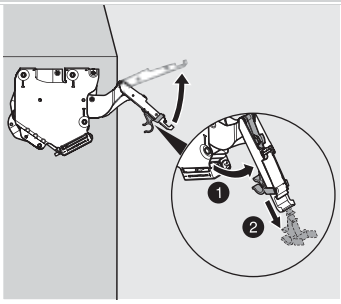

Ostrożnie otwierać podnośnik

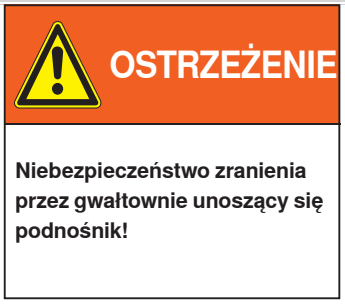

Montaż produktu w Ameryce Pn. wymaga naniesienia specjalnych naklejek bezpieczeństwa

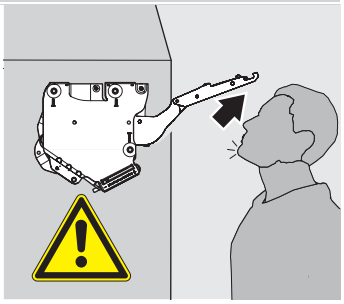

Nie **opuszczać** podnośnika teleskopowego

Front

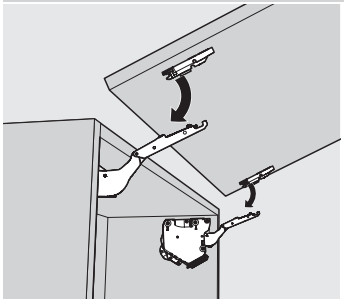

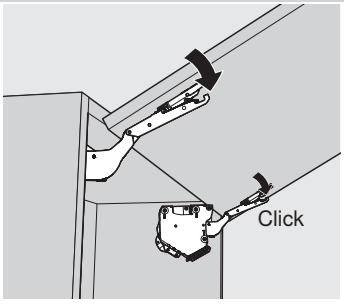

Montaż

Siłownik

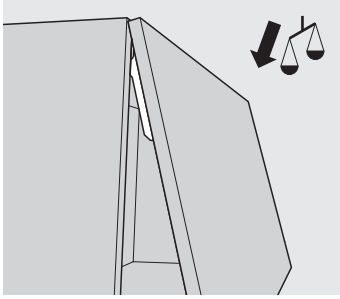

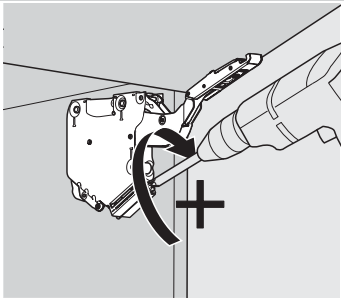

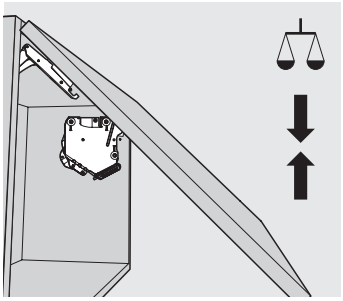

Regulacja

Siłownik

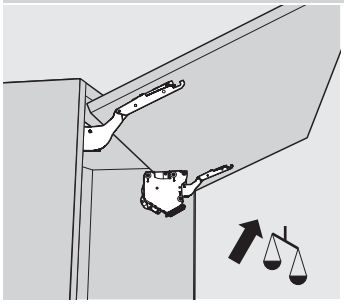

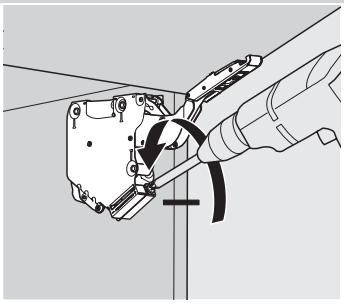

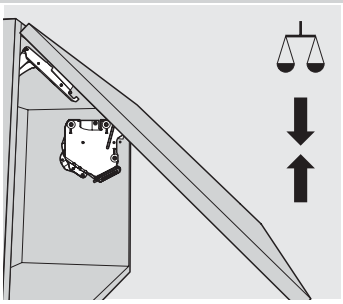

Regulacja

Front

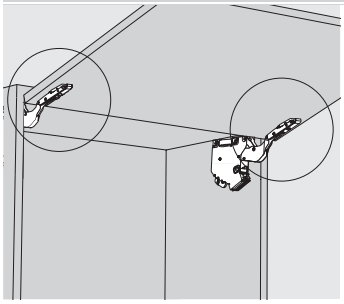

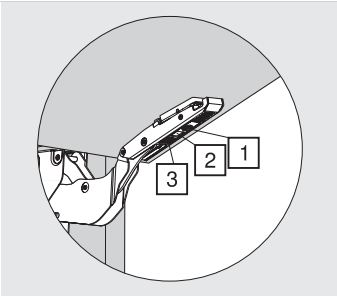

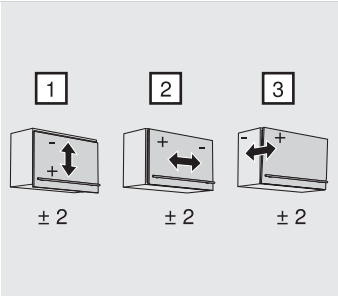

Regulacja

AVENTOS-zaślepki

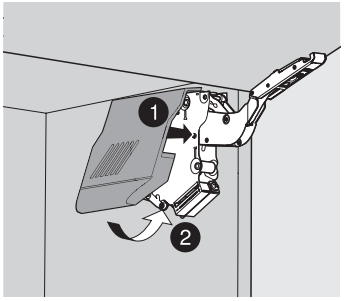

Montaż

Demontaż

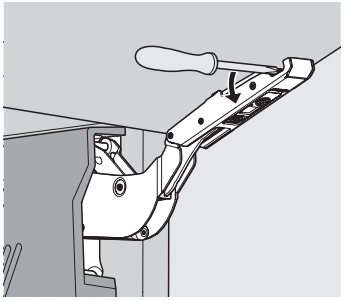

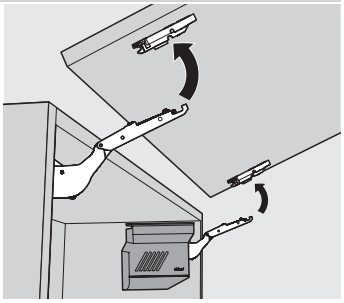

Demontaż

OSTRZEŻENIE

Niebezpieczeństwo zranienia przez gwałtownie unoszący się podnośnik!

Montaż produktu w Ameryce Pn. wymaga naniesienia specjalnych naklejek bezpieczeństwa

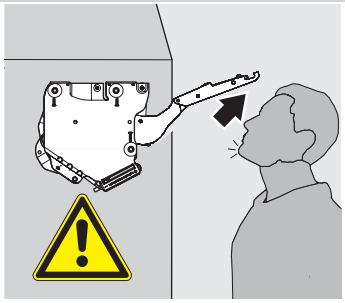

Nie **opuszczać** podnośnika teleskopowego

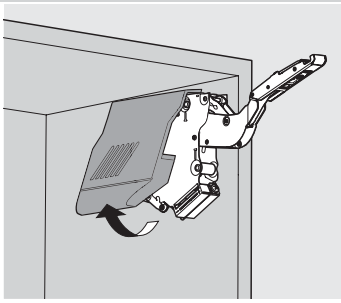

Ogranicznik kąta otwarcia – 20K7Ax1

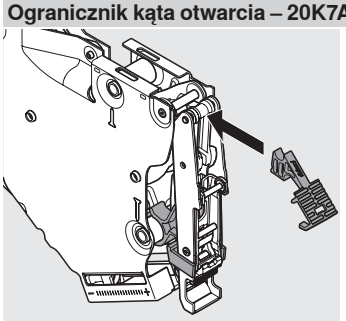

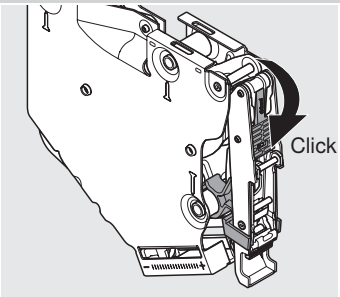

Montaż

System podnośników

a

► Akcesoria

Wkręt do płyty wiórowej — Ø 3.5 mm

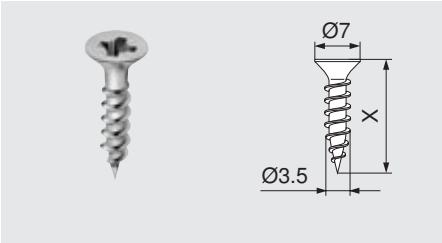

- Ø 3.5 mm
- materiał: stal, niklowany

Długość (X)	Nr art.
15 mm	609.1500
17 mm	609.1700

Wkręt do płyty wiórowej — Ø 4.0 mm

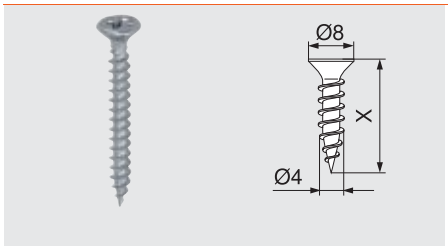

- do mocowania siłownika
- Ø 4 mm
- materiał: stal, niklowany

Długość (X)	Nr art.
35 mm	664.3500

Blachowkręty — Ø 3.5 mm

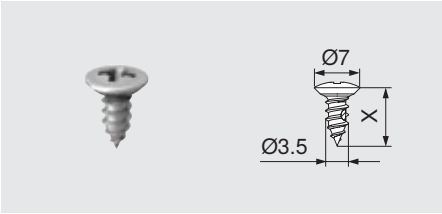

- do mocowań frontu do szerokich ramek aluminiowych
- Ø 3.5 mm
- średnica otworu Ø 2.6 mm
- materiał: stal, niklowany

Długość (X)	Nr art.
9.5 mm	660.0950

Wkręt EURO — Ø 6.0 mm

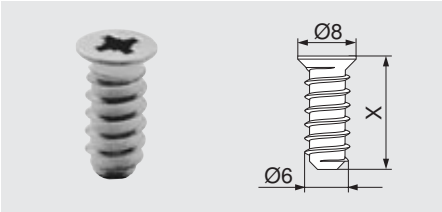

- Ø 6 mm
- średnica otworu Ø 5 mm
- materiał: stal, niklowany

Długość (X)	Nr art.
10 mm	661.1000.HG
11.5 mm	661.1150.HG
13 mm	661.1300.HG
14.5 mm	661.1450.HG
20 mm	661.2000.HG

Wiertło samocentrujące

- Ø 2.7 mm, długość wiertła 70 mm
- do nawiercania pod wkręty do płyt wiórowych Ø 3.5 mm
- głębokość wiercenia 8 mm
- materiał: stal, hartowane

	Nr art.
Wiertło samocentrujące	M01.ZZ03
Wiertło zamienne	M01.ZZB3

Amortyzator przyklejany

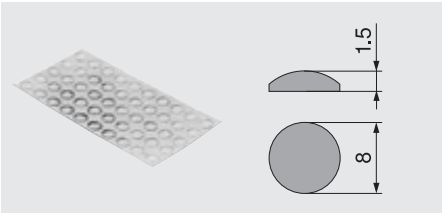

- do tłumienia hałasu
- materiał: tworzywo, biały

	Nr art.
Amortyzator przyklejany	993.710

Wkrętak krzyżakowy

- PZ (Pozi) wielkość 2
- długość bolca 100 mm
- długość całkowita 200 mm
- pomarańczowy uchwyt z logo Blum
- materiał: tworzywo/stal, czarny/pomarańczowy

	Nr art.
Wkrętak krzyżakowy	303.756.1

Wkrętak płaski

- z końcówką płaską 1.0 x 5.5 mm
- długość bolca 125 mm
- długość całkowita 225 mm
- pomarańczowy uchwyt z logo Blum
- materiał: tworzywo/stal, czarny/pomarańczowy

	Nr art.
Wkrętak płaski	314.928.1

Bit krzyżakowy

- bit
- PZ (Pozi) wielkość 2
- materiał: stal
- pasuje do ustawień siłownika

	Nr art.
Bit krzyżakowy	740.749.1

Dystans Blum

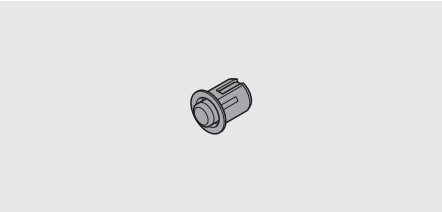

- do SERVO-DRIVE
- materiał: tworzywo, RAL 7037 ciemnoszary

Średnica	Nr art.
Ø 5 mm	993.0530
Ø 8 mm	993.0830.01

System podnośników

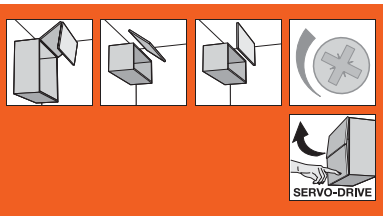

► AVENTOS HF, HS, HL

►► Montaż, demontaż i regulacja – SERVO-DRIVE

Jednostka napędu – AVENTOS HF, HS, HL

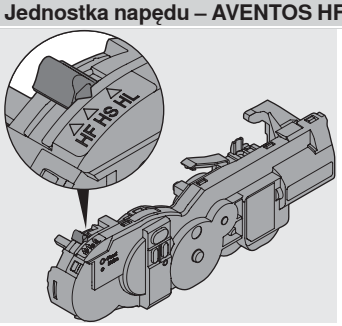

Przed uruchomieniem SERVO-DRIVE do AVENTOS trzeba tak ustawić siłownik, by front zatrzymywał się w dowolnie wybranej pozycji

Podczas montażu jednostki napędu ramiona podnośników muszą znajdować się w pozycji całkowicie otwartej. Ogranicznik kąta otwarcia można zamontować dopiero po montażu jednostki napędu i przed rozruchem testowym

Regulacja

Przewód zasilający – AVENTOS HF, HS, HL

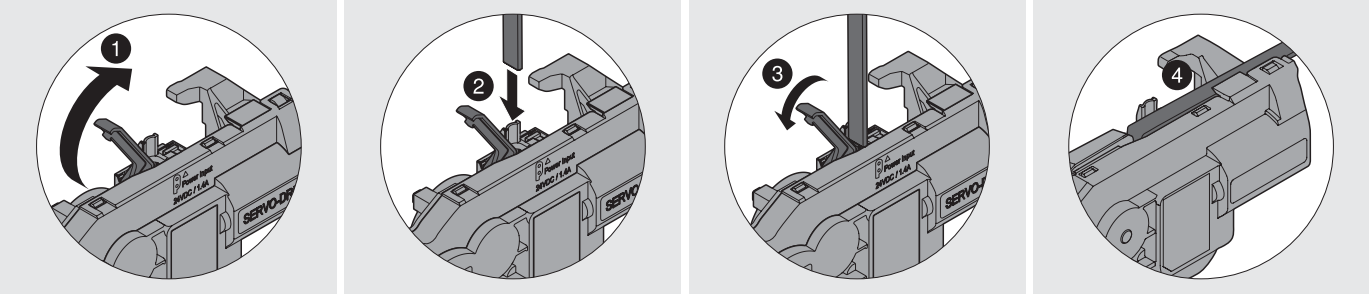

Montaż

Jednostka napędu – AVENTOS HF, HS, HL

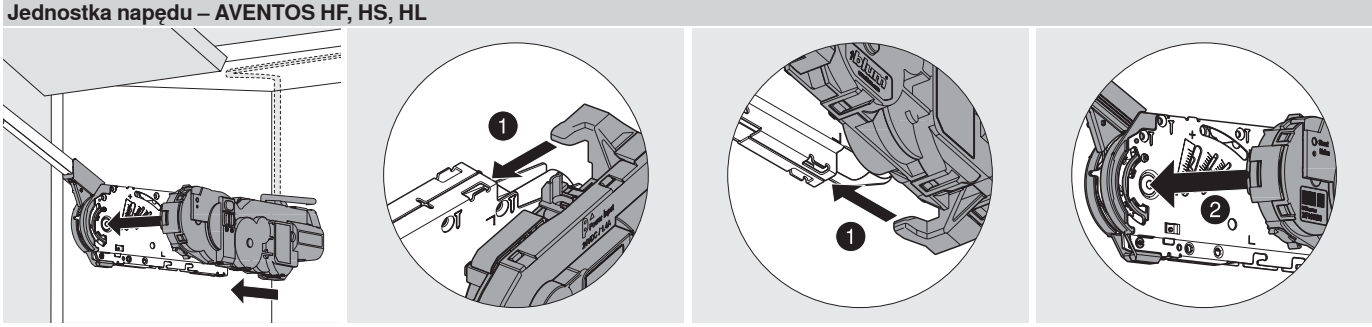

Montaż

Jednostka napędu – AVENTOS HF, HS, HL

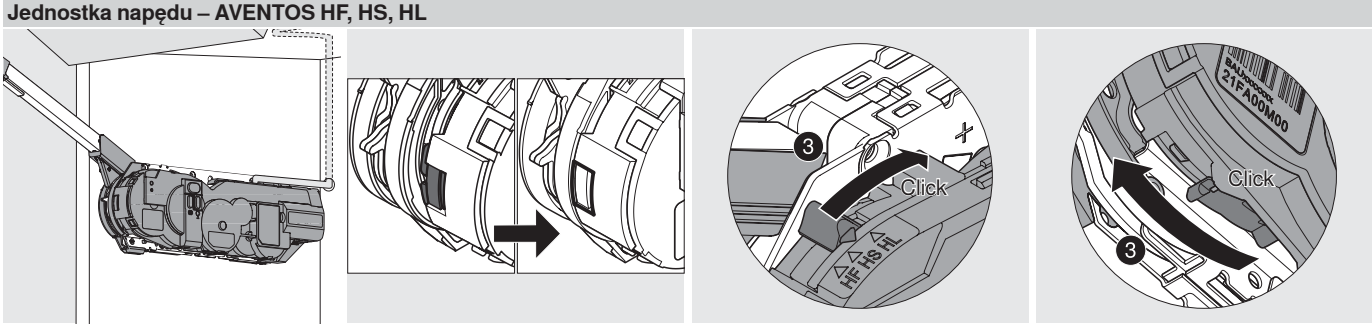

Blokada

Przewód zasilający – AVENTOS HK

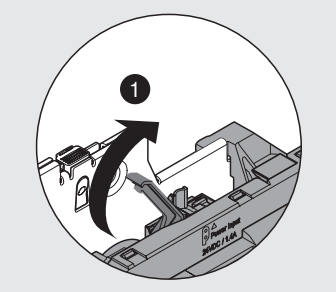

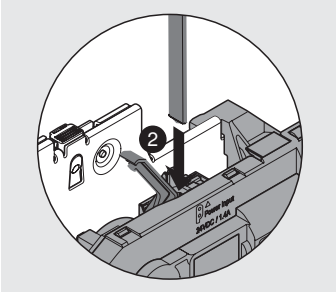

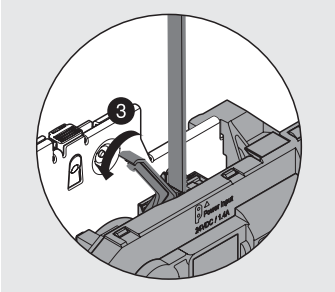

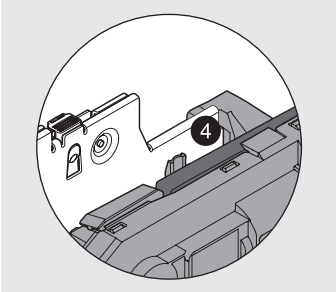

Montaż

Jednostka napędu – AVENTOS HK

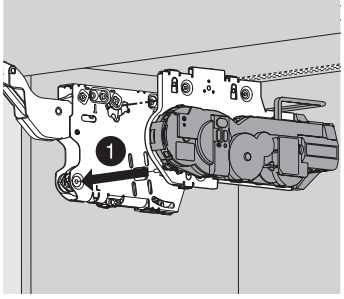

Montaż

Jednostka napędu – AVENTOS HK

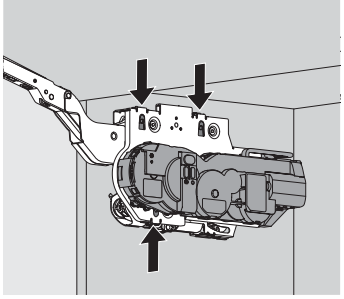

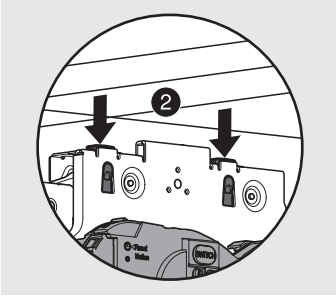

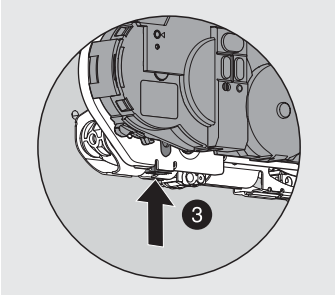

Blokada

System podnośników

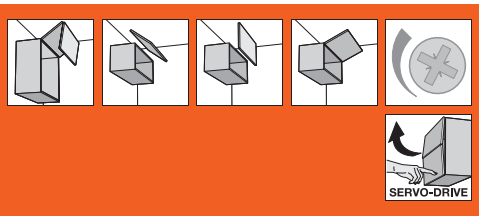

► AVENTOS HF, HS, HL, HK

►► Montaż, demontaż i regulacja – SERVO-DRIVE

Włącznik SERVO-DRIVE

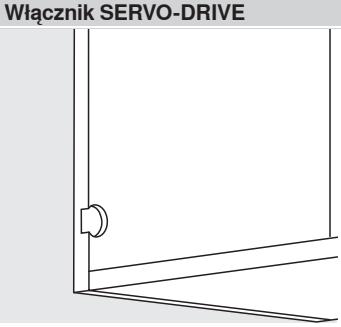

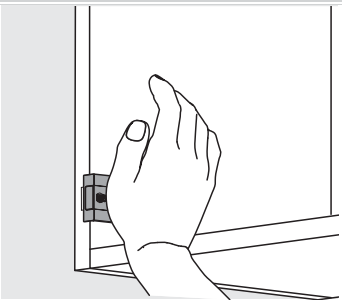

Montaż

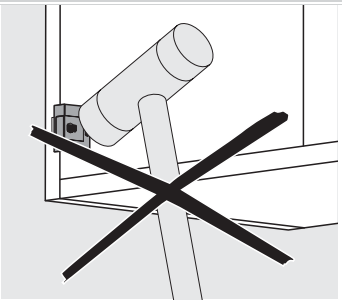

Dystans Blum

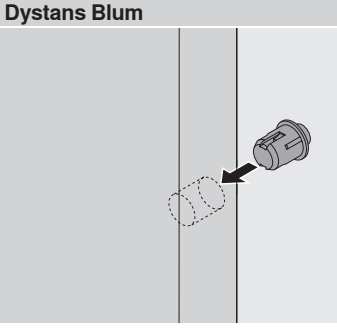

Montaż we froncie

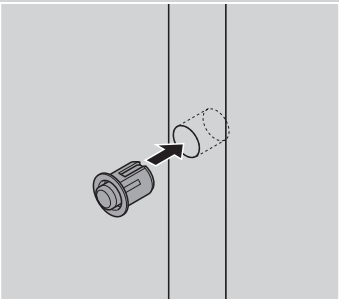

Ramka aluminiowa: montaż w boku korpusu

Umieścić dystans Blum (nie naklejać)

Dystans Blum nie może stykać się z włącznikiem SERVO-DRIVE

Wymiary zabudowy i odstęp bezpieczeństwa

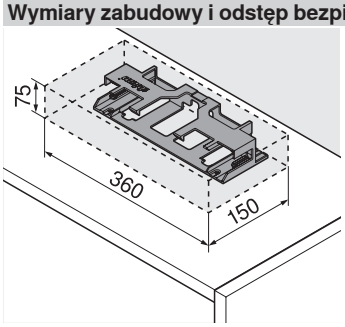

Dla właściwej cyrkulacji powietrza zachować bezpieczną odległość 30 mm (patrz grafika), w przeciwnym razie grozi to przegrzaniem zasilacza Blum

Zasilacz Blum 72 W

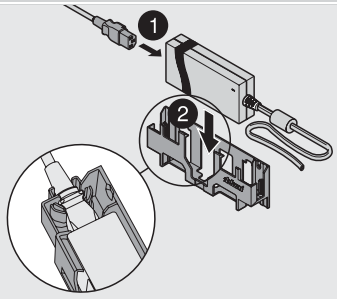

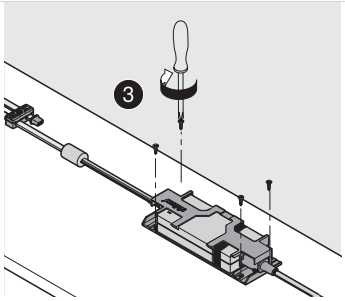

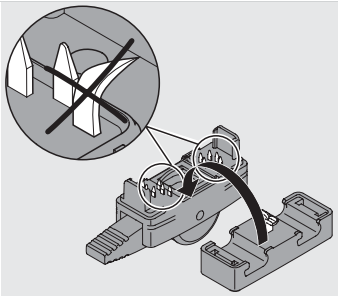

Nie uszkodzić wypustek

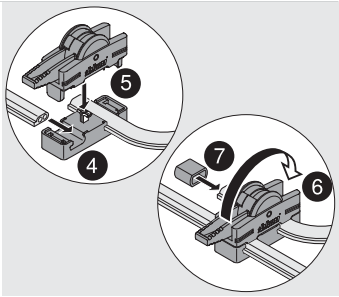

Zasilacz Blum 72 W

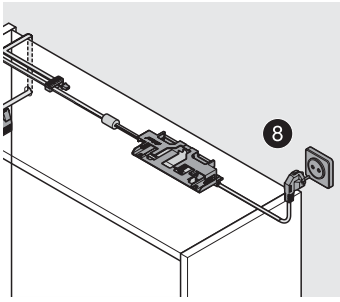

Plan okablowania

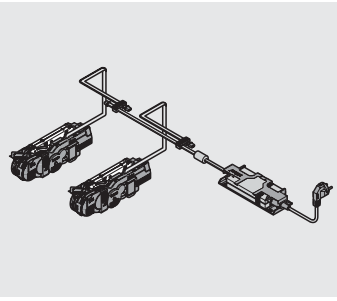

Okablowanie

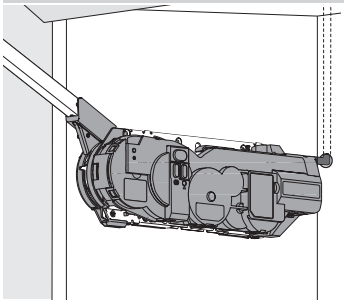

Z tyłu (zalecane)

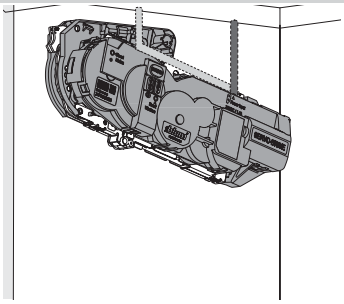

U góry (opcjonalne)

Odległość od krawędzi korpusu do środka otworu:
HF: 167 mm
HS: 69 względnie 167 mm
HL: 74.5 względnie 167 mm
HK: 167 mm

System podnośników

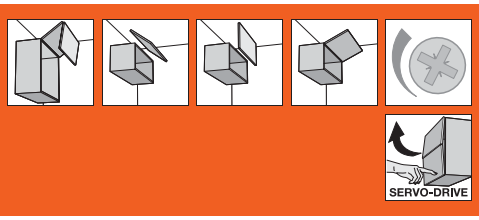

► AVENTOS HF, HS, HL, HK

►► Montaż, demontaż i regulacja – SERVO-DRIVE

Uruchomienie

Dalsze szczegóły na temat uruchomienia znajdą Państwo w instrukcji montażu lub na www.blum.pl

Włącznik SERVO-DRIVE

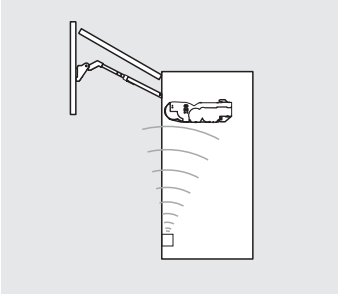

Aktywacja

Ustawienie połączenia radiowego między włącznikiem SERVO-DRIVE a jednostką napędu. Włącznik SERVO-DRIVE można przyporządkować tylko do jednej jednostki napędu. Przed rozruchem testowym wszystkie włączniki muszą być aktywowane

Włącznik SERVO-DRIVE

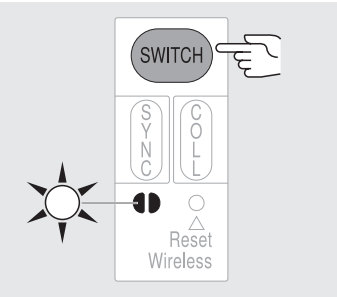

Nacisnąć przycisk <Switch>, do momentu migotania wskaźnika LED

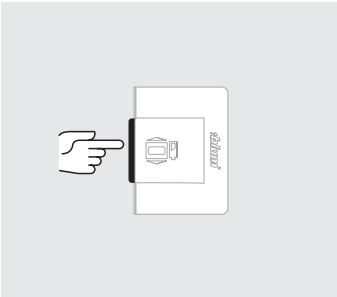

Nacisnąć włącznik SERVO-DRIVE, aż do momentu, gdy wskaźnik LED będzie świecił w sposób ciągły

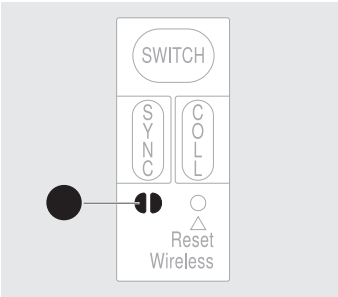

Rozruch testowy

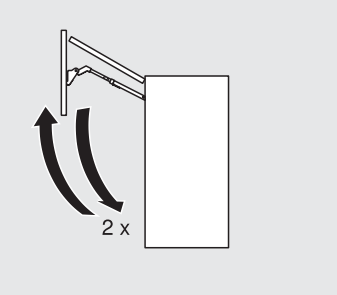

Przeprowadzić

Przez rozruch testowy jednostka napędu rozpoznaje wymagane parametry

Wskazówka
Regulacja siłownika, szczelin lub podnośnika jak również montaż ogranicznika kąta otwarcia muszą być przeprowadzone **przed** rozruchem testowym.
Ewentualnie cofnąć rozruch testowy = „Reset Motion”

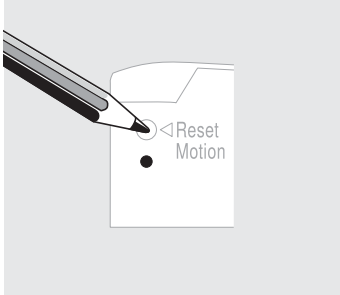

Min. 10 s

Rozruch testowy

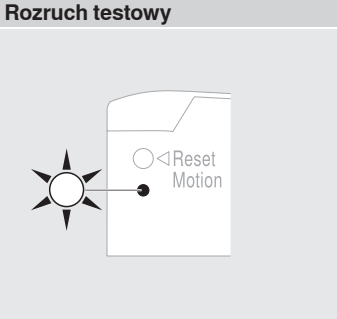

Wymagany jest rozruch testowy: wskaźnik LED miga

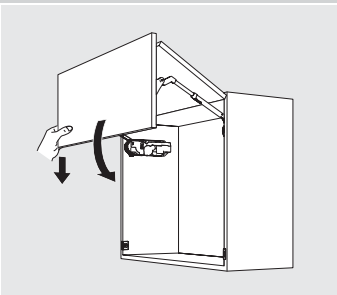

Front zamknąć ręcznie

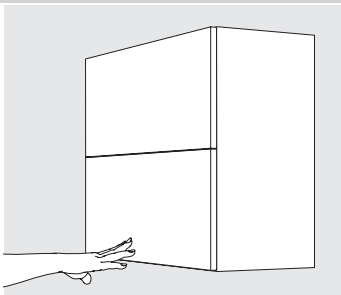

Naciśnięcie na front: rozruch testowy uruchamia się automatycznie

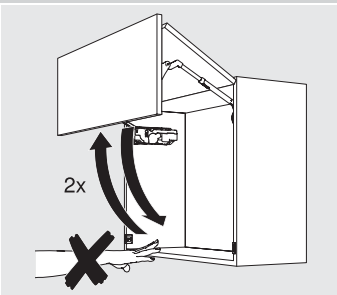

Front otwiera i zamyka się 2 razy – nie należy przerywać lub zatrzymywać tego procesu

Jednostka napędu – AVENTOS HF, HS, HL

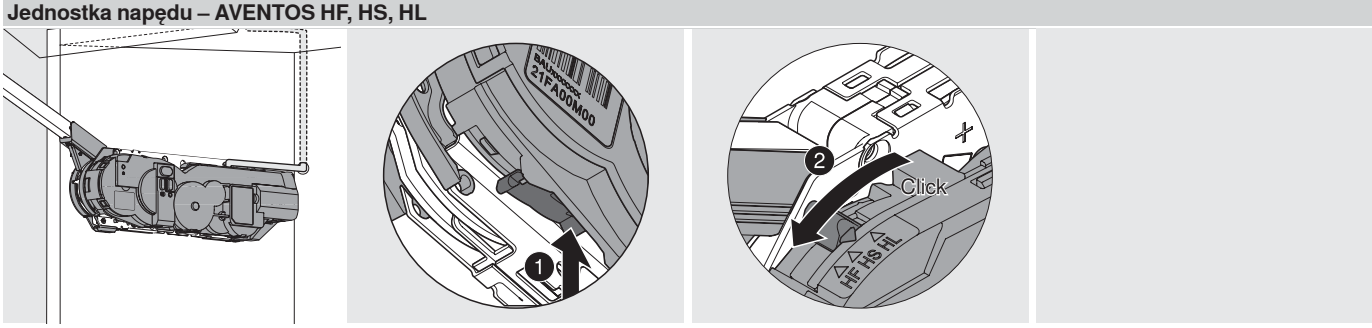

Demontaż

Jednostka napędu – AVENTOS HF, HS, HL

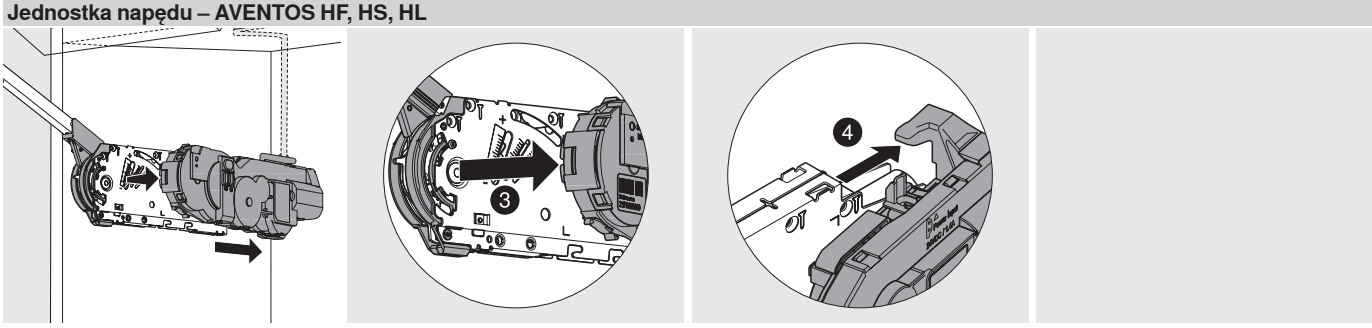

Demontaż

Jednostka napędu – AVENTOS HK

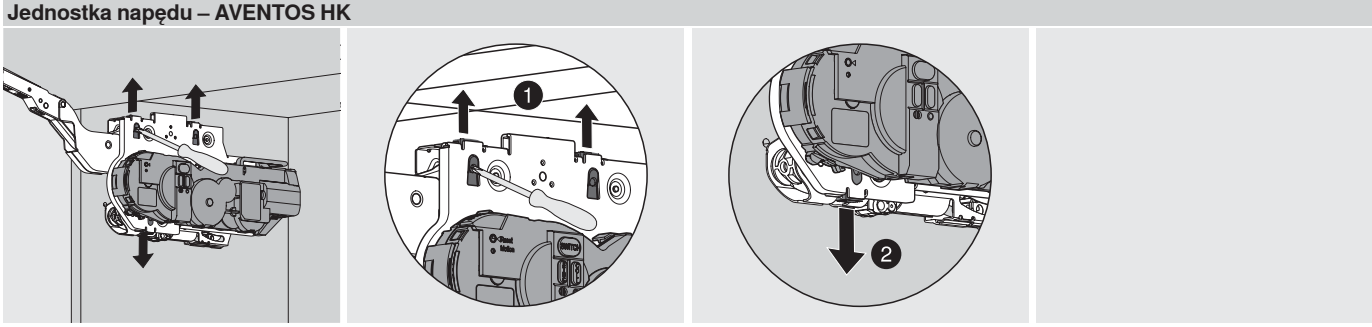

Demontaż

Zasilacz Blum 72 W

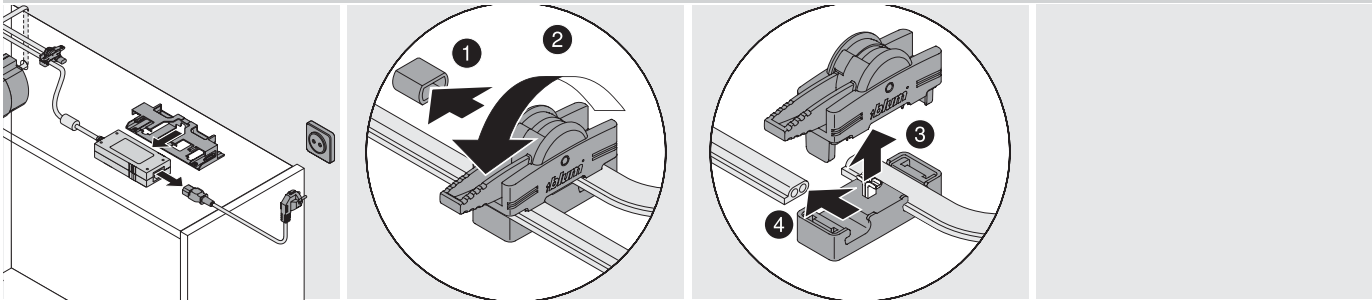

Demontaż